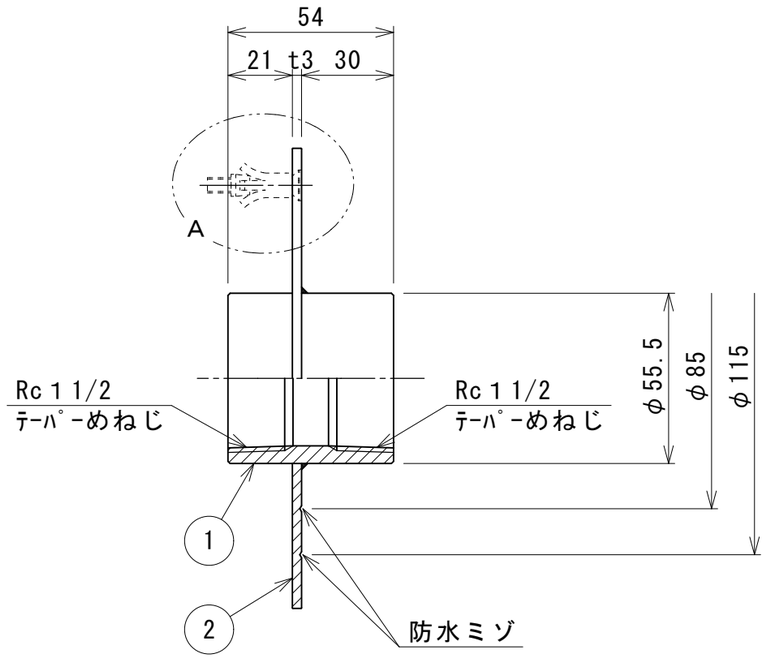

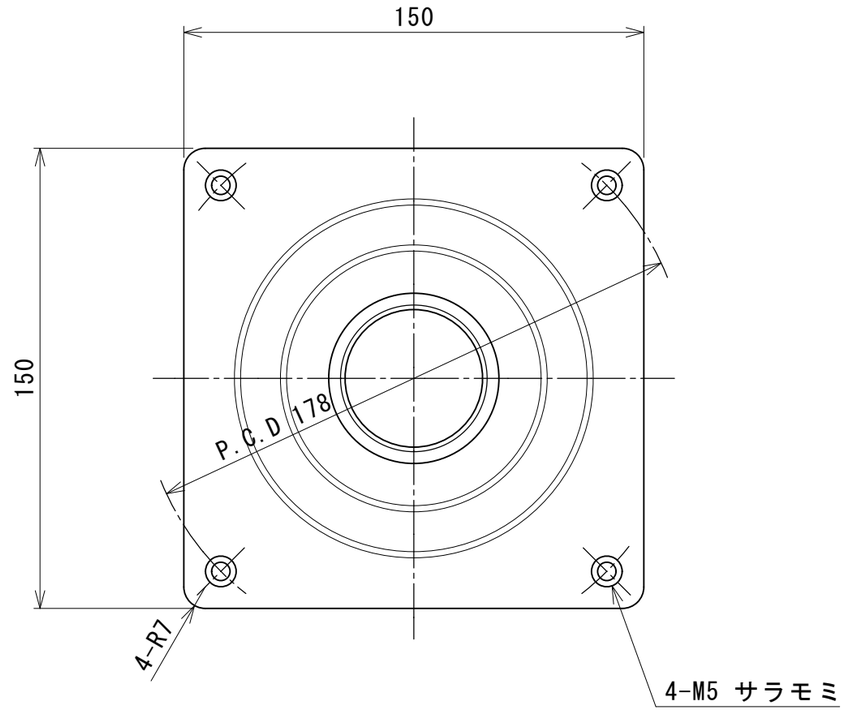

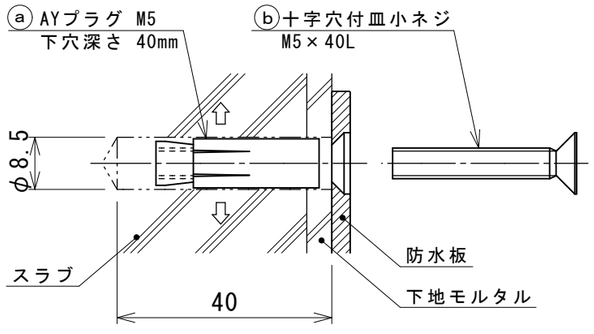

A部施工例　S=NON

（ⓐ及びⓑは現場手配）

NOTE

1．酸洗い仕上げです。

2．各端面はR0．2程度の面取り仕上げです。

製品質量＝約0.8kg

図面来歴			品番	部品名称	材質	数量	適要
			2	防水板	SUS304	1	t3
			1	ソケット部	SUS304	1	両テーパーめねじ
変更箇所	担当	日付					

承認	中山	図面名称	型式 NDK-WCS-40T 角型配管用防水皿
審査	中山		
設計	庵下		株式会社ダイレオ
製図	奥田	尺度 1/2	図面番号 NDKWCS-0040
日付	2009/09/18		親図面 サイズ A3