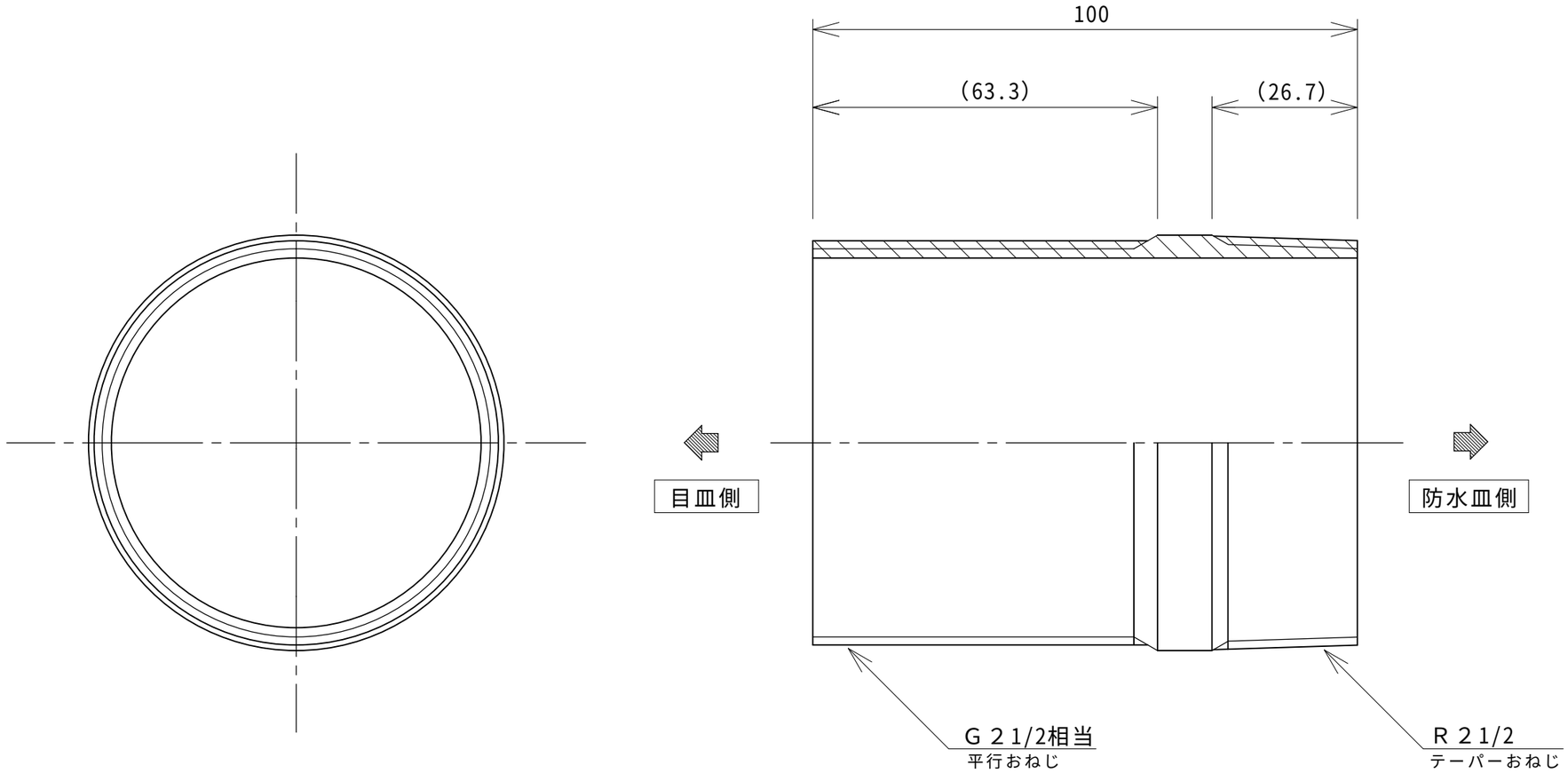

－注記－

1.（　）内寸法は約寸法です。
2.全長寸法を変更する場合は、平行ねじ部をカットしてください。
3.最高使用温度は80℃です。

図面来歴						PP		
変更箇所	日付	担当	品番	部品名称		材質	数量	摘要
			承認	中山	図面名称	型式 PPSL-65-100 樹脂製スリーブ管		
			審査	中山				
			設計	庵下		株式会社 ダイレオ		
			製図	樹口	尺度	図面番号	PPSL-1006	A 3
			日付	'08/04/04	1/1	親図面	図番 ＝	サイズ