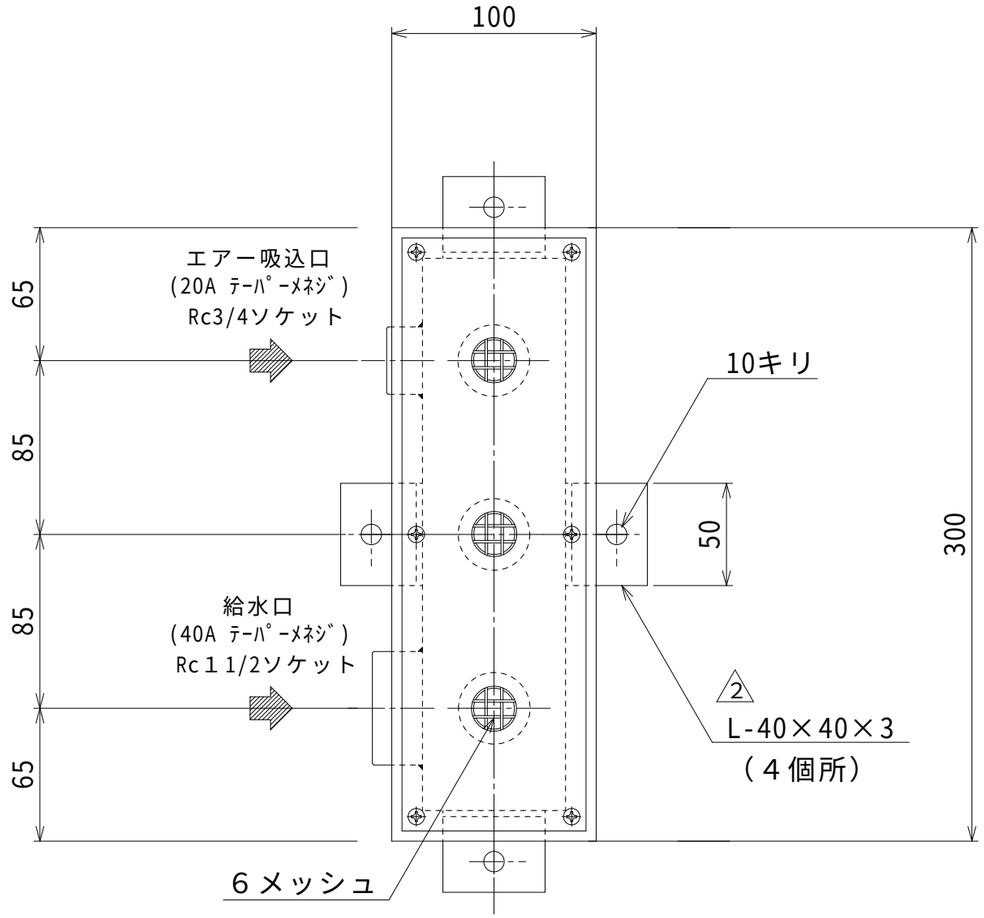

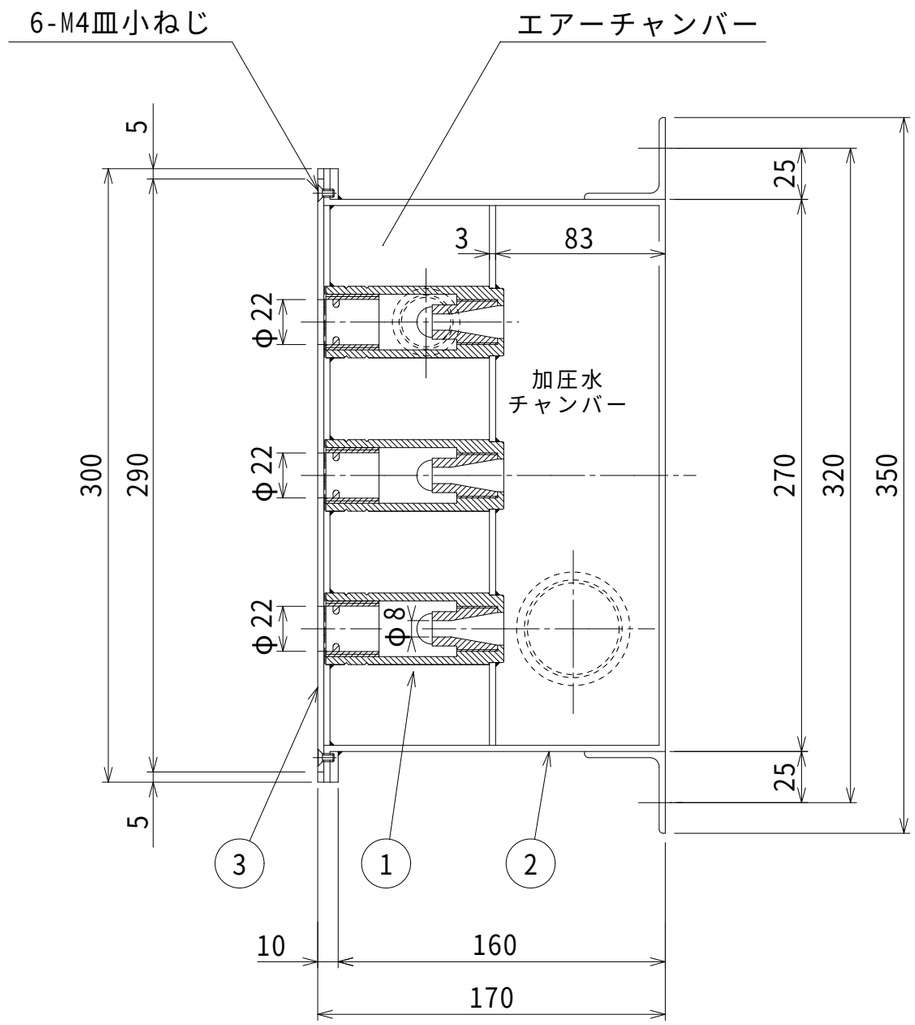

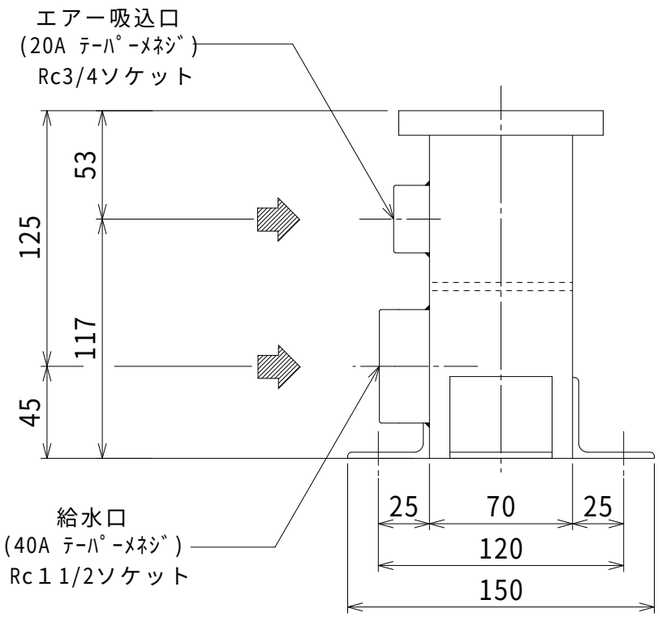

設計流量 150ℓ/min　圧力 0.2MPa時

図面来歴			品番	部品名称	材質	数量	摘要
			3	蓋板	SUS304	1	t=3
			2	チャンバー	SUS304	1	t=3
			1	ジェットノズル	SUS304	3	EJP-20(特)
変更箇所	担当	日付					
固定アングル	浅野	'03/4/28					

承認	中山	図面名称	型式 JPL-300 浮湯用足部３連式ジェット
審査	中山		
設計	庵下		株式会社ダイレオ
製図	浅野	尺度	図面番号 JPL-300-4 A3
日付	'03/04/28	1/3	親図面