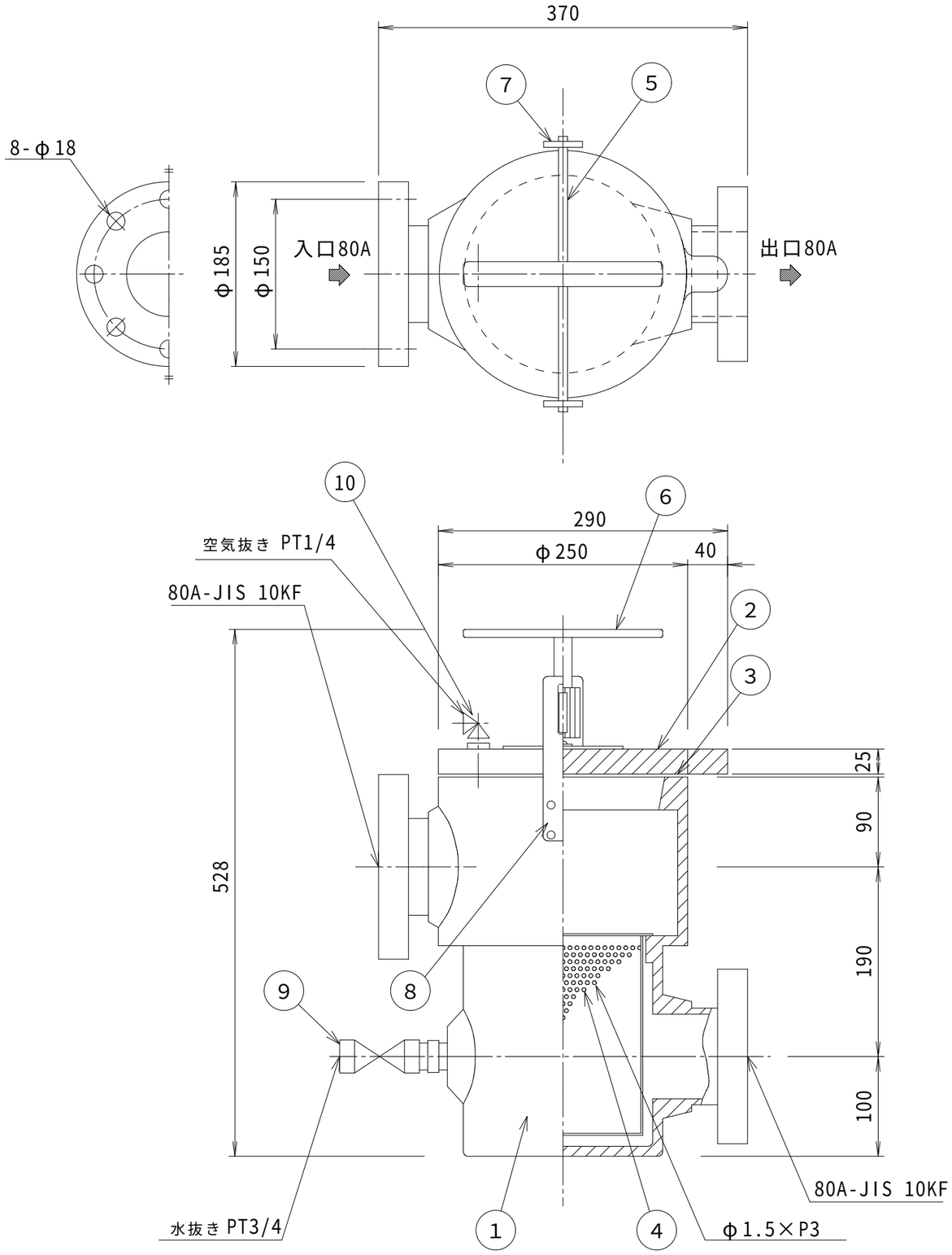

最高使用圧力　0.2MPa {2kg/cm^2}

最高使用温度　50℃

製造メーカー　（株）アスカ

品番	部品名称	材質	数量	摘要
10	空気抜き弁	SUS304	1	
9	水抜き弁	SUS304	1	
8	アーム押さえボルト	SUS304	8	
7	アーム押さえ	SUS304	2	
6	ハンドル	SUS304	1	
5	アーム	SUS304	1	
4	ストレーナー	SUS304	1	φ160×200H
3	Oリング	ﾈｵﾌﾟﾚﾝ	1	φ215×φ6
2	タンク上蓋	ｱｸﾘﾙ	1	
1	タンク本体	FRP	1	

図面来歴		
変更箇所	担当	日付
蓋材質	樋口	05/7/21

承認	中山	図面名称	型式 ＦＨＣ－２５８０（８０Ａ） ＦＲＰ製ヘアーキャッチャー
審査	中山		
設計	庵下		株式会社ダイレオ
製図	浅野	尺度	図面番号 FH-0005-3 A3
日付	08/04/07	1/5	親図面 P-4A(80A)