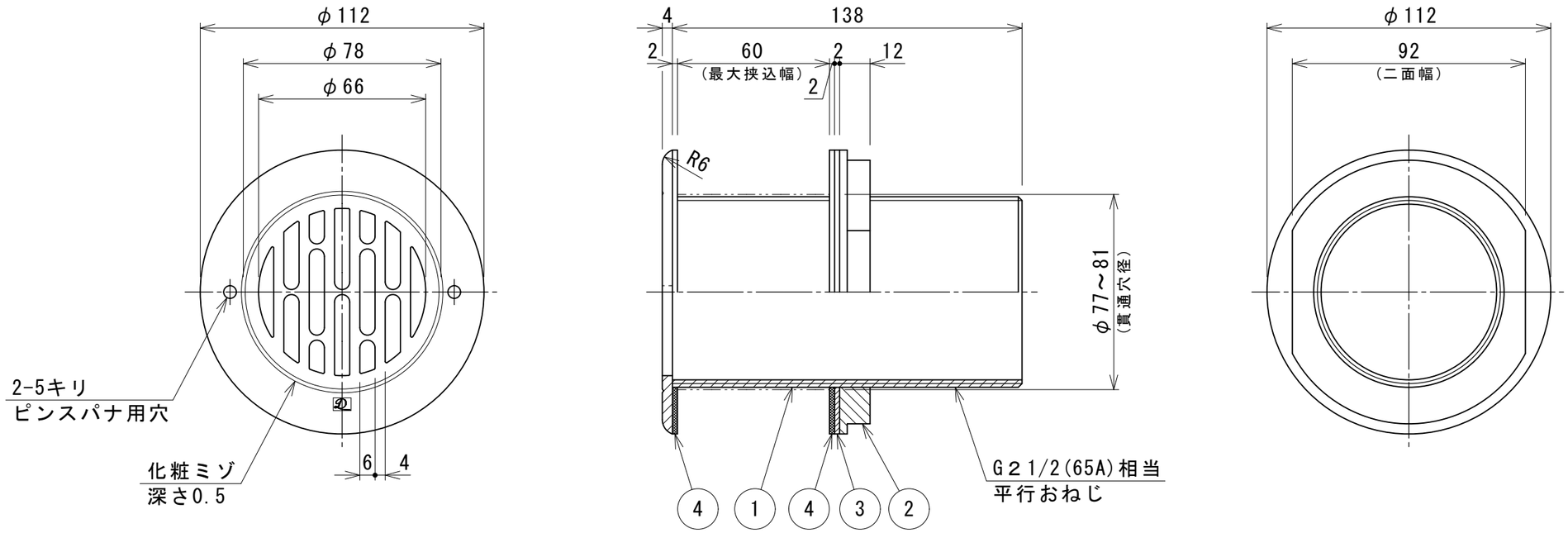

推奨流量（ℓ/min）		開口比率（%）
吸込時	吐出時	
△1 57	△1 229	△1 55

－MEMO－

1. 推奨流量については吸込時の金物表面流速を0.5m/S、吐水時2.0m/Sとした場合の流量を表しています。
2. 開口比率とは接続配管の断面積と目皿開口面積との比率を表しています。
3. 配管径に対し目皿部の開口部分が小さいので流量値を確認してご使用下さい。
4. 目皿部分（露出面）はバフ＃４００相当仕上げです。
5. その外の部分は酸洗いです。
6. 各端面はＲ０．２程度の面取りです。
7. この商品はＳＵＳを使用している為、温泉水・海水にご使用されますと、腐食を起こす恐れがあります。温泉水・海水対応商品については当社までお問い合わせ下さい。

危険

－吸込金物としてご使用になる場合のご注意－

吸込口の数が少なすぎますと吸込場所の流速が早くなり、手足等が吸込れる場合もあり危険です。また、入浴者が吸込口を塞いでしまう可能性もあります。
吸込口は可能な限り多く、最低でも２個以上設ける様にして下さい。

品番	部品名称	材質	数量	適要
4	パッキン	EPDM-K	2	t2
3	パッキン	PP	1	t2
2	ナット	SUS304	1	
1	本体	SUS304	1	

図面来歴						
変更箇所	担当	日付	承認	中山	図面名称	型式 DK-HL-65S ステンレス製ロングタイプ丸型 挟み込み金物
△1 開口比率修正 推奨流量修正	紺田	'15/01	審査	中山		
			設計	庵下		株式会社ダイレオ
			製図	奥田	尺度	図面番号 DKHL-0065S-1
			日付	2015/01/20	1/2	親図面 サイズ A３