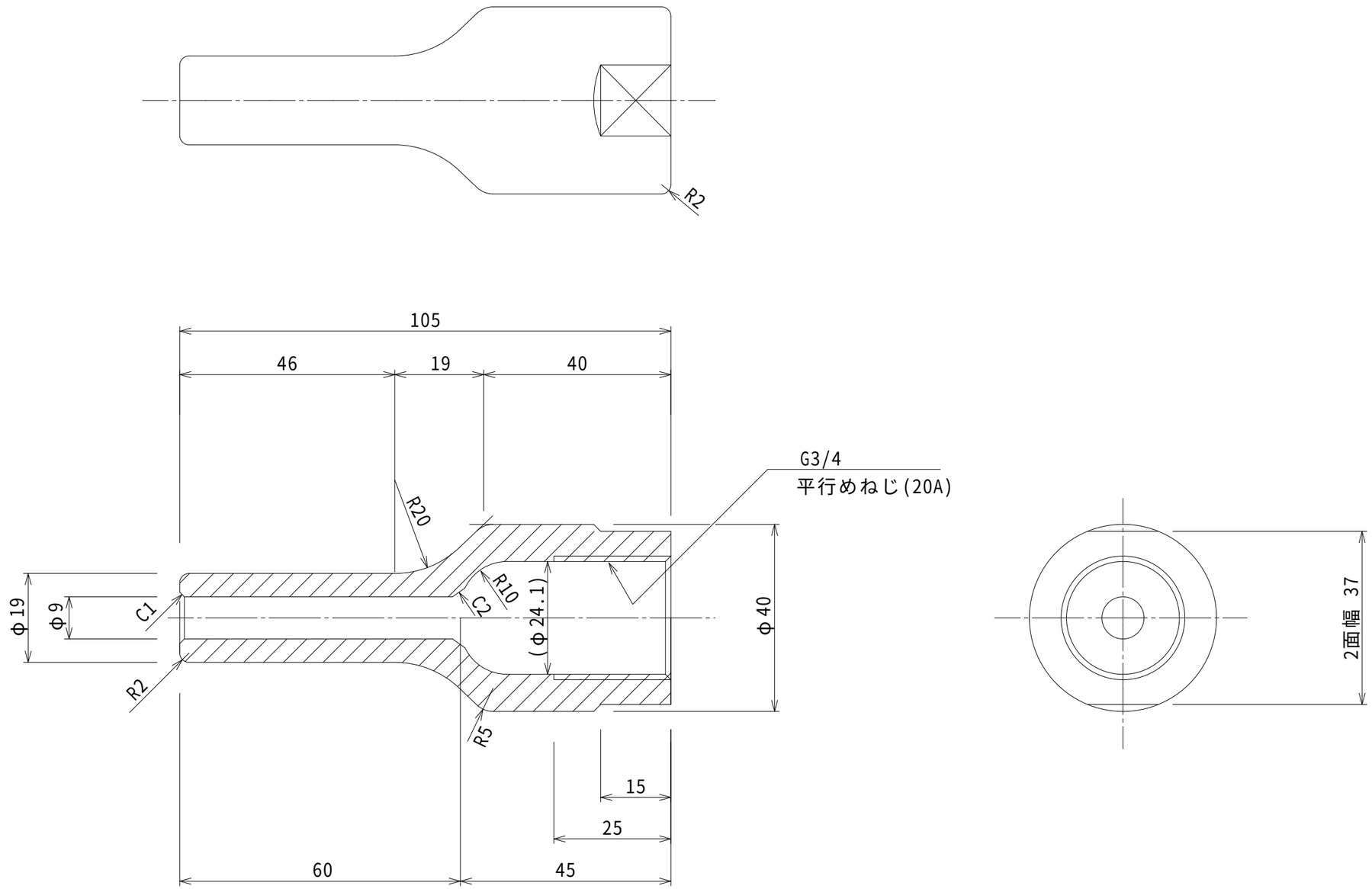

圧　　力	0.06　MPa　(0.6Kgf/cm²)
吐出流量	33　Lit/min

図面来歴			1	うたせノズル	SUS304	1	表面 バフ＃400相当
変更箇所	担当	日付	品番	部品名称	材質	数量	適要

承認	中山	図面名称	型式 ＵＮ－Ｓ－２０ うたせノズル
審査	中山		
設計	庵下	株式会社ダイレオ	
製図	浅野	尺度 1/1	図面番号 UN-0127　A3
日付	'04/01/27		親図面