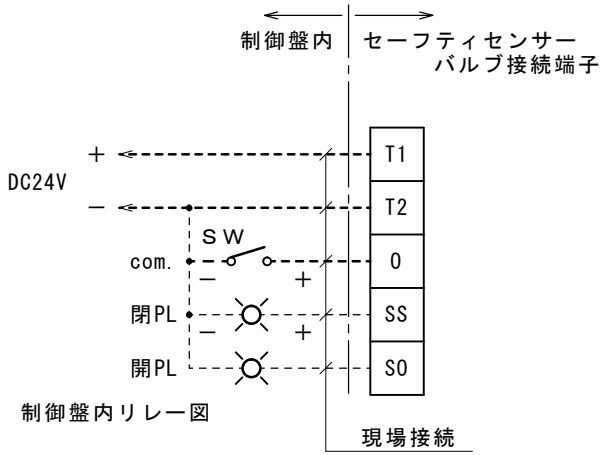

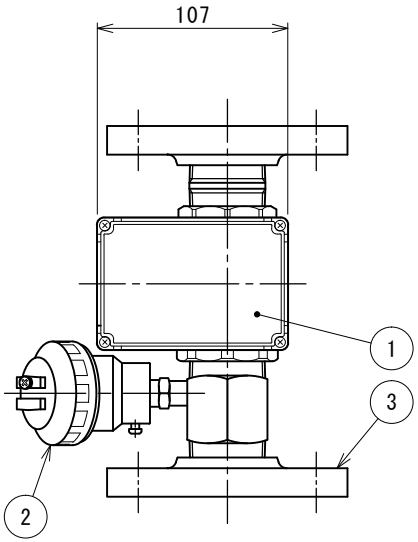

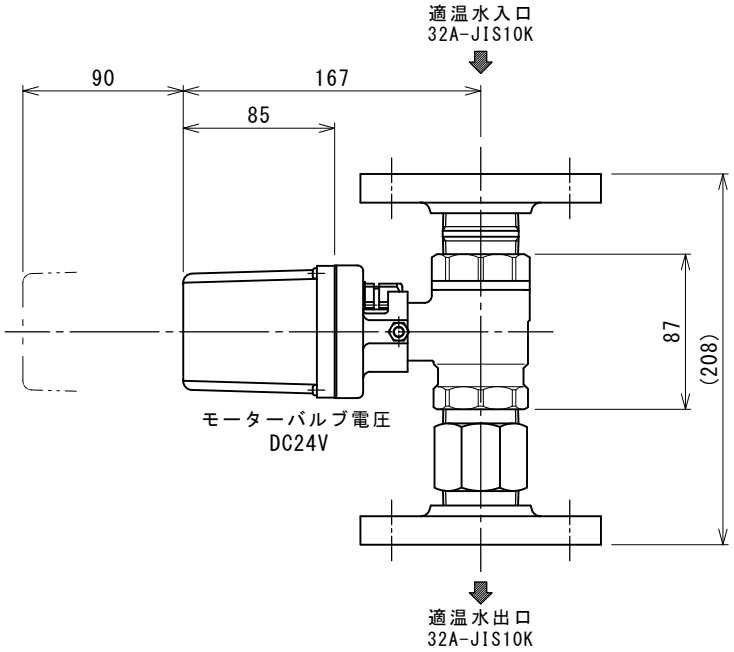

出力信号負荷電流
DC24V　4A～33mA

SW が OFF でバルブ閉

SW が ON でバルブ開

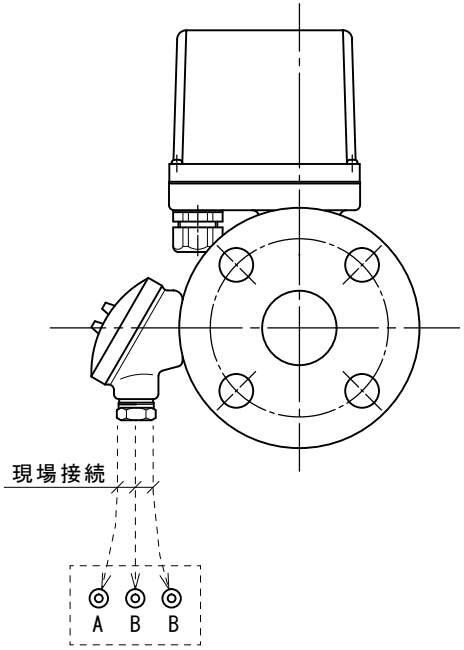

形　式	口径	CV値	開閉タイミング (50/60Hz)
SCV-32FDC	32A	47	2.0～3.0 sec

DM2型 DC24V仕様

製品質量＝約6kg

図面来歴		
変更箇所	担当	日付
センサー変更	山口	'25/06

品番	部品名称	材質	数量	適要
3	フランジ	SUSF304	2	32A-JIS10K
2	超高感度センサー	SUS316	1	THB-2(Pt100Ω)
1	セーフティセンサーバルブ	SCS14A	1	DC24V専用

承認	中山	図面名称	型式 SCV-32FDC セーフティセンサーバルブ
審査	中山		
設計	庵下		株式会社ダイレオ
製図	奥田	尺度	図面番号 SCV-0032FDC-1
日付	2012/10/29	1/3	親図面　サイズ A3