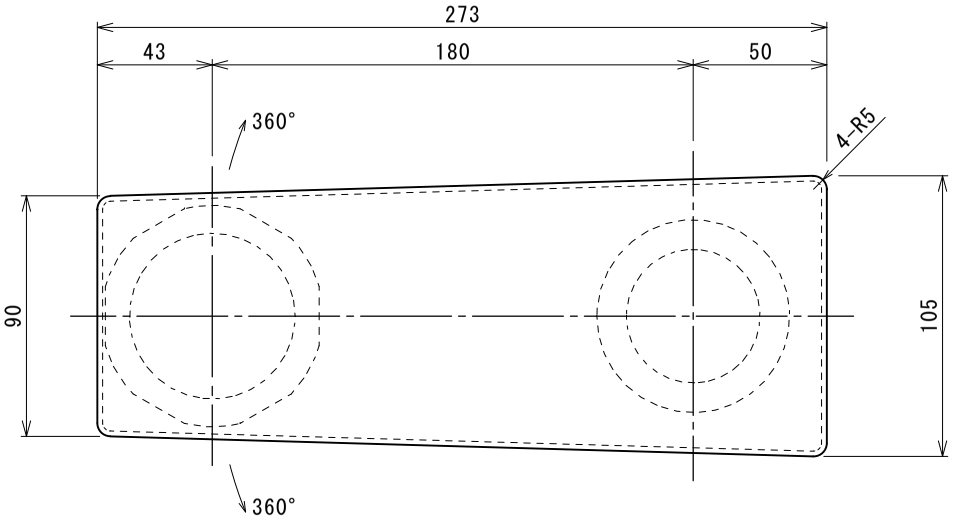

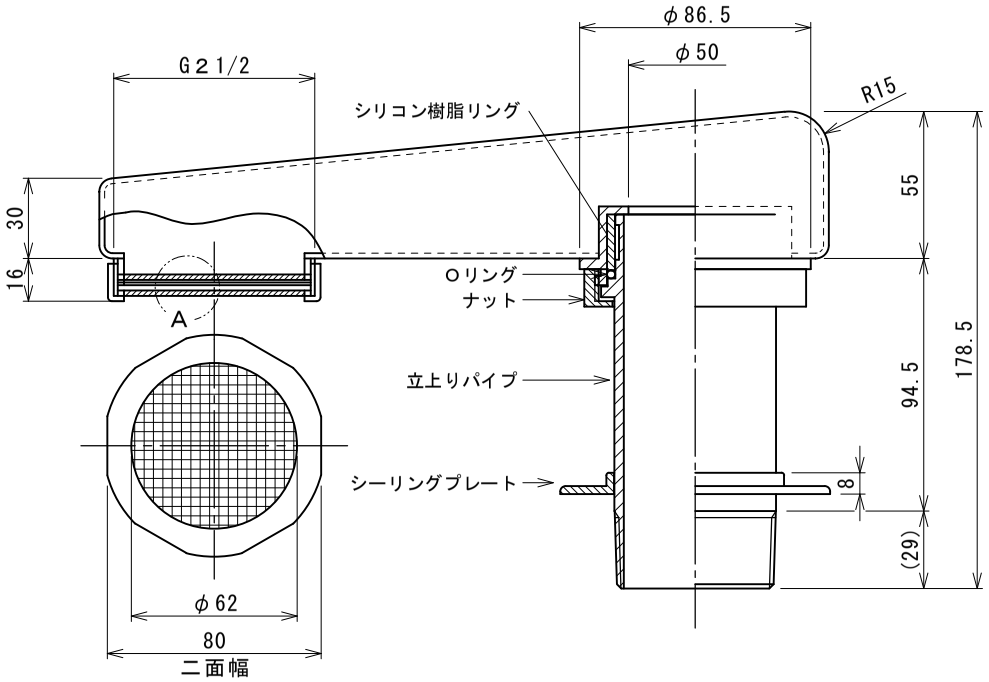

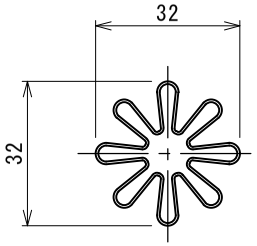

花形フィルター S=NON
(SUS製)

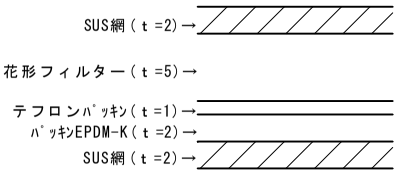

A部詳細図 S=NON

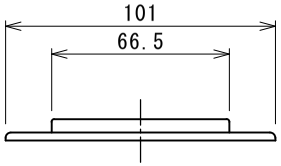

シーリングプレート詳細図

管内流速	1.0m/s	1.5m/s	2.0m/s	3.0m/s
流　量	123 L/min	184 L/min	245 L/min	368 L/min

上記は吐水口の抵抗がほとんどない為、
接続される配管の一部として管内流速を基準にしています。

製品質量＝約2.7kg

※表面バフ＃４００仕上

図面来歴								
						SUS304	1	
変更箇所	担当	日付	品番	部品名称		材質	数量	適要
1 組立図に修正	紺田	'21/08	承認	中山	図面名称	型式：KF-50 框立上り吐水口(首振型)		
			審査	中山				
			設計	小川	株式会社ダイレオ			
			製図	紺田	尺度	図面番号	KF-0050-1	
			日付	2021/08/31	1/2	親図面	サイズ	A3