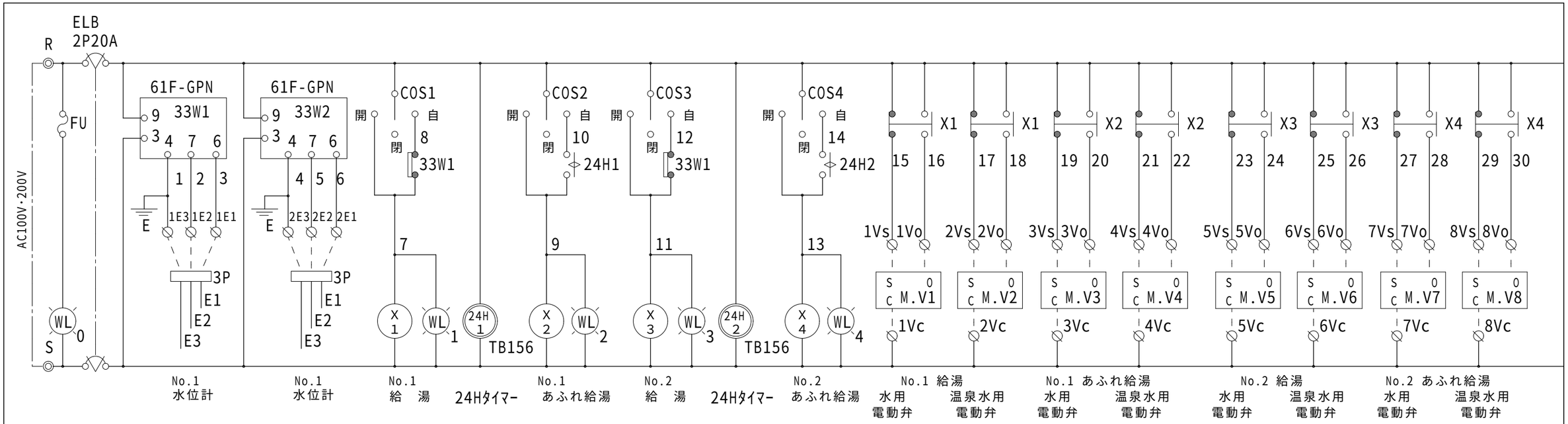

T．B

R	電源
S	
1 E 3	No.1 水位計
1 E 2	
1 E 1	
2 E 3	No.2 水位計
2 E 2	
2 E 1	
1 V S	No.1 給湯 水用電動弁
1 V O	
1 V C	
2 V S	No.1 給湯 温泉水用電動弁
2 V O	
2 V C	
3 V S	No.1 あふれ給湯 水用電動弁
3 V O	
3 V C	
4 V S	No.1 あふれ給湯 温泉水用電動弁
4 V O	
4 V C	
5 V S	No.2 給湯 水用電動弁
5 V O	
5 V C	
6 V S	No.2 給湯 温泉水用電動弁
6 V O	
6 V C	
7 V S	No.2 あふれ給湯 水用電動弁
7 V O	
7 V C	
8 V S	No.2 あふれ給湯 温泉水用電動弁
8 V O	
8 V C	

N P

N P 1	水位制御盤
W L O	通電
W L 1	NO.1 給水
W L 2	NO.1 あふれ弁
W L 3	NO.2 給水
W L 4	NO.2 あふれ弁
C O S 1	NO.1 給水 開-閉-自動
C O S 2	NO.1 あふれ弁 開-閉-自動
C O S 3	NO.2 給水 開-閉-自動
C O S 4	NO.2 あふれ弁 開-閉-自動

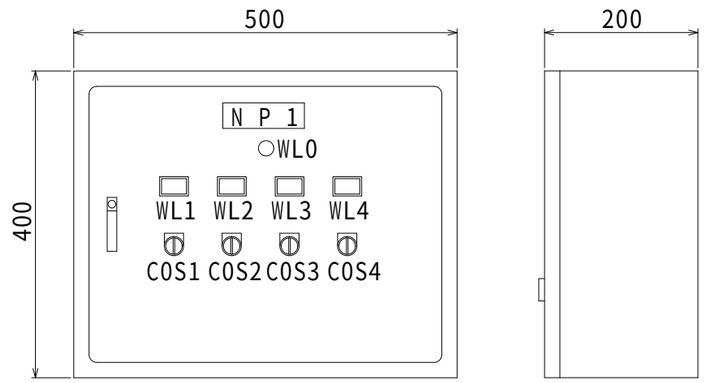

正面図　　側面図

－注記－
1．ご選定の際は100Vor200Vをご指定下さい。

塗装色:2.5Y9/1
製品質量＝18Kg

図面来歴		
変更箇所	担当	日付
塗装色追加	樋口	'03/07

承認	中山	図面名称	あふれ弁タイマー制御付 型式 FLW-2AT （２槽用） OF型温泉補給水ﾕﾆｯﾄ専用 水位制御盤
審査	中山		
設計	庵下		株式会社ダイレオ
製図	浅野	尺度	図面番号 FLW-AT002 A3
日付	2007/11/30	―	親図面