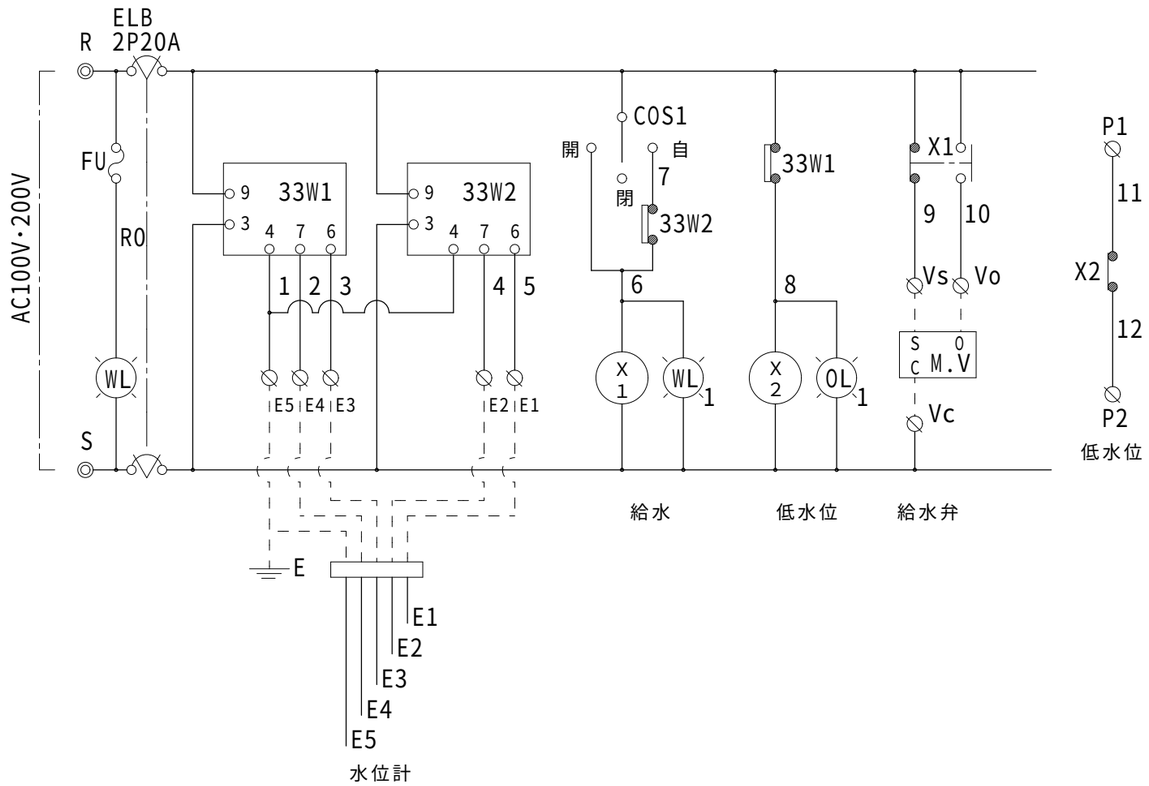

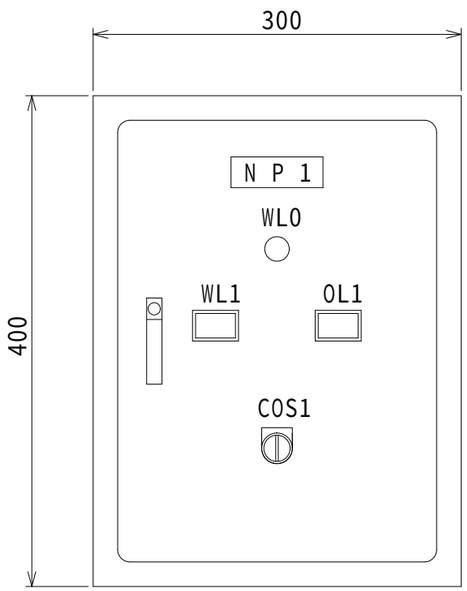

正面図

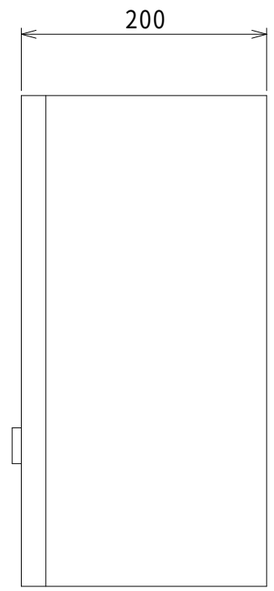

側面図

T．B

R	電源
S	
E 5	水位計
E 4	
E 3	
E 2	
E 1	
V S	給水弁
V O	
V C	
P 1	低水位インターロック（無電圧）
P 2	

N P

N P 1	水位制御盤
W L O	通電
W L 1	給水
O L 1	低水位
C O S	開-閉-自動

－注記－
1.ご選定の際は100Vor200Vをご指定下さい。

図 面 来 歴		
変更箇所	担当	日付

承認	中山	図面名称	型式 FL-11 浴槽水位制御盤（低水位ｲﾝﾀｰﾛｯｸ付）
審査	中山		
設計	庵下		株 式 会 社 ダ イ レ オ
製図	浅野	尺度	図面番号 FL-0171-11 A3
日付	2007/11/30	―	親図面

塗装色:2.5Y9/1
製品質量＝12.5Kg