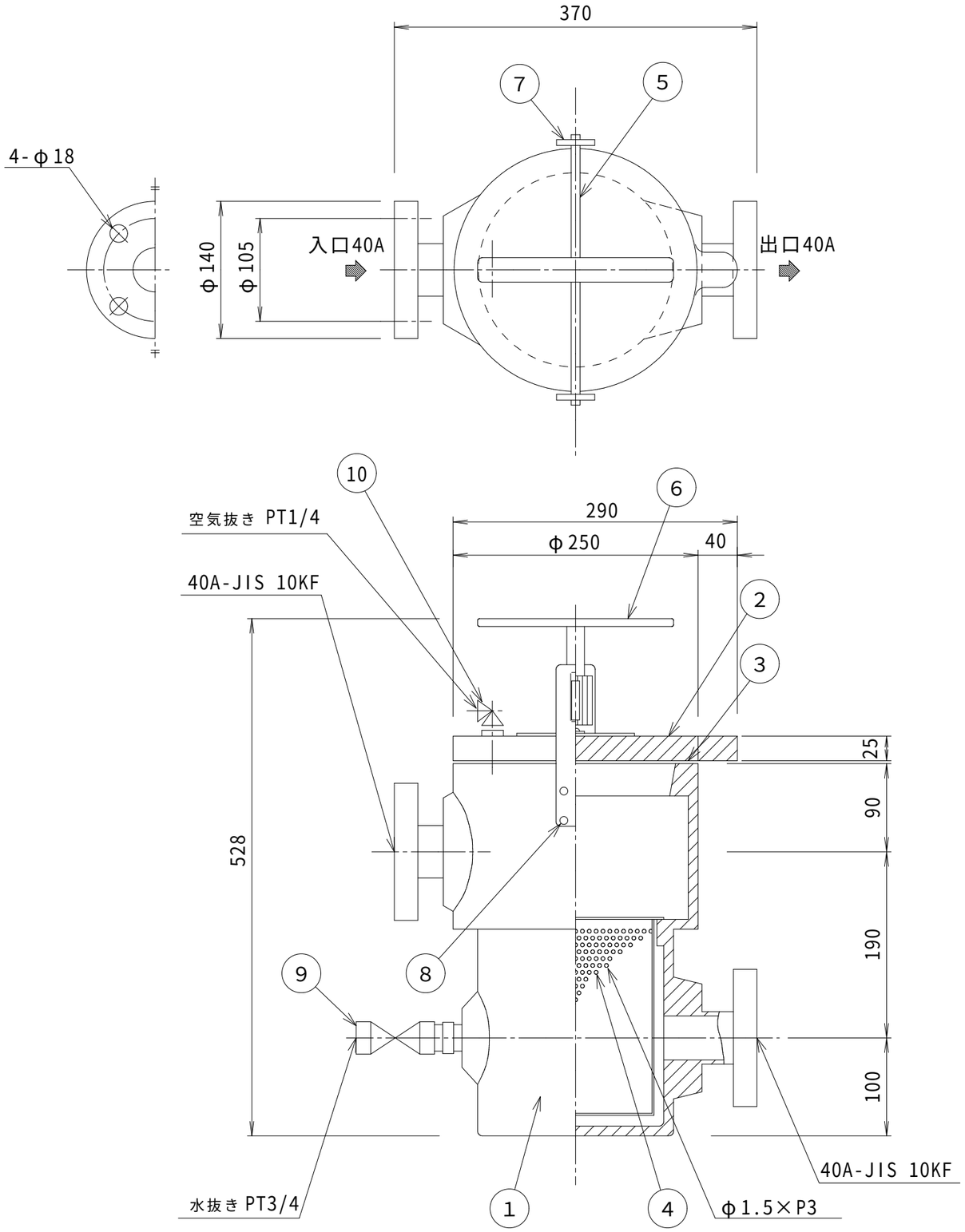

最高使用圧力　0.2MPa {2kg/cm^2}
最高使用温度　50℃

製造メーカー　（株）アスカ

品番	部品名称	材質	数量	摘要
10	空気抜き弁	BC	1	
9	水抜き弁	BC	1	
8	アーム押さえボルト	SUS304	8	
7	アーム押さえ	SUS304	2	
6	ハンドル	SUS304	1	
5	アーム	SUS304	1	
4	ストレーナー	SUS304	1	φ160×200H
3	Oリング	ﾈｵﾌﾟﾚﾝ	1	φ215×φ6
2	タンク上蓋	ｱｸﾘﾙ	1	
1	タンク本体	FRP	1	

図面来歴					
変更箇所	担当	日付	承認	中山	図面名称 型式 ＦＨＣ－２５４０（４０Ａ） ＦＲＰ製ヘアーキャッチャー
蓋材質	樋口	05/7/21	審査	中山	
			設計	庵下	株式会社ダイレオ
			製図	浅野	尺度 1/5 / 図面番号 FH-0002-3 / A3
			日付	08/04/07	親図面 P-4A(40A)