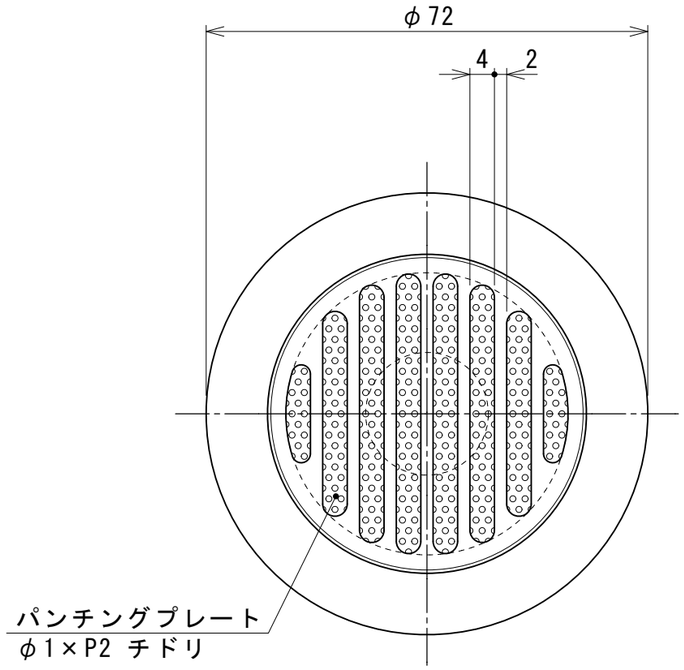

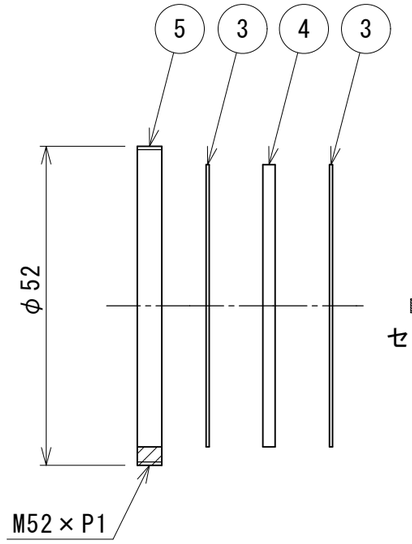

セット

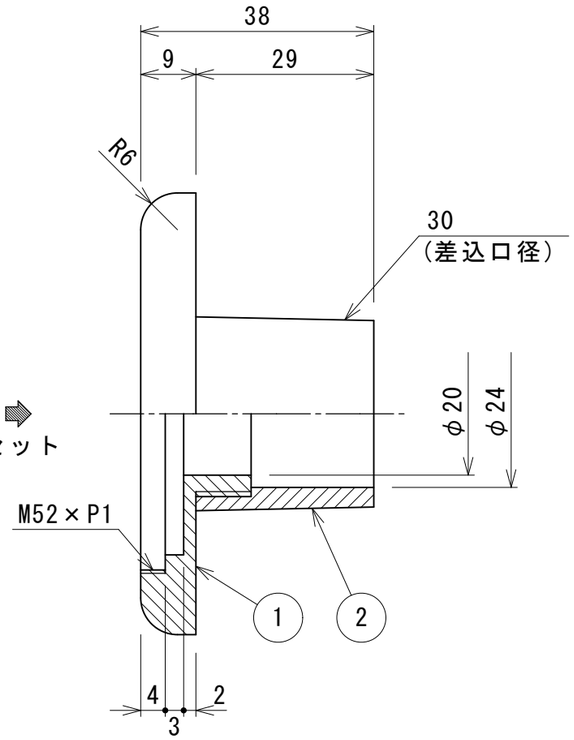

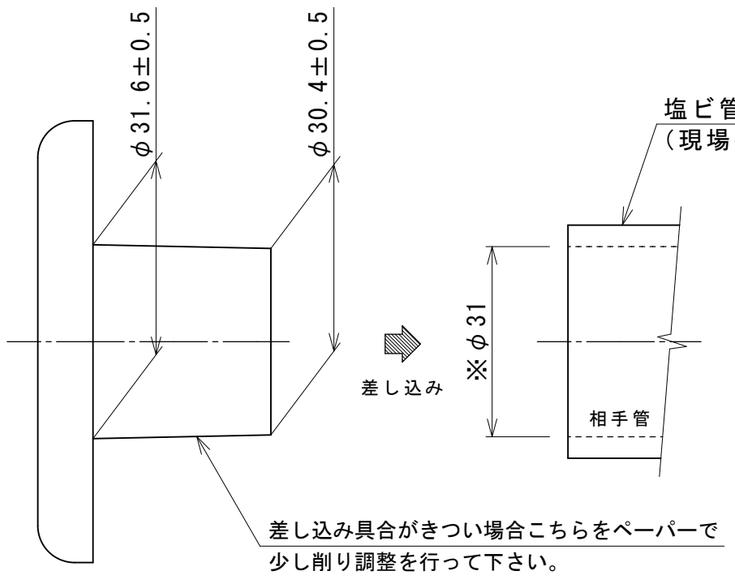

上記の※寸法はメーカーの公差により前後します。
接着前に一度差し込みテストを行い調整して下さい。
(相手管についてはJIS K 6742を基準にしています)

差し込み部寸法

注記

1．プレート押さえ及び金物本体の側面はバフ＃４００相当仕上げ
2．各端面はＲ０．２程度の面取り

製品質量＝約0.25Kg

品番	部品名称	材質	数量	適要
5	パンチングプレート押さえ	SUS304	1	t4
4	フィルター	PE	1	IJ180R t20(t2)
3	パンチングプレート	SUS304	2	t0.5(φ1×P2 チドリ)
2	樹脂差込部	PVC	1	呼び径 30
1	本体	SUS304	1	

図面来歴		
変更箇所	担当	日付

承認	中山	図面名称	型式 ESA-30 塩ビ管差込型 エアー吸込金物(ステンレス製)
審査	中山		
設計	庵下	株式会社ダイレオ	
製図	奥田	尺度 1/1	図面番号 ESA-0030
日付	2009/06/25		親図面 サイズ A3