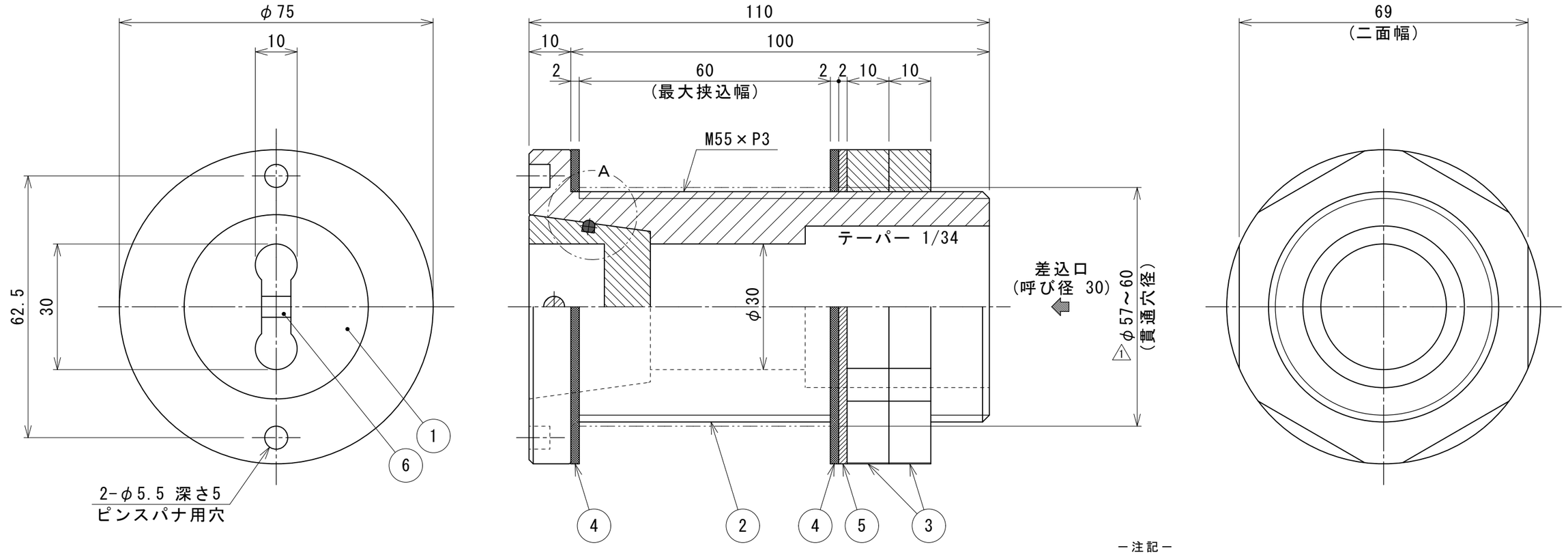

－注記－
1．各端面は R0.2 程度の面取り仕上げです。
2．本共栓は止水構造上、微量のリークが発生する場合があります。

－施工時の注意－
1．本体締め付け時にはφ5のピンスパナ等で本体を固定し、ナットを締めてください。
2．塩ビ管は本体内側にしっかり差込み接着して下さい。
3．本体ツバ部分の厚みは全サイズ10mmありますので、木風呂等の場合、相手側(木風呂等)に座繰りを入れ表面を平らにして下さい。

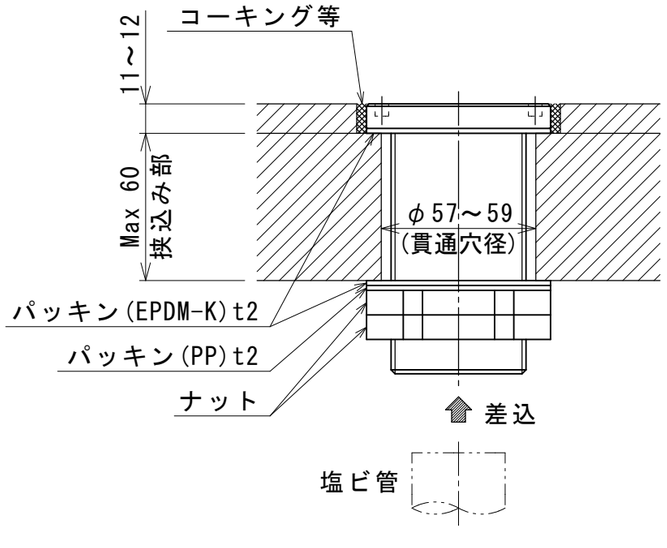

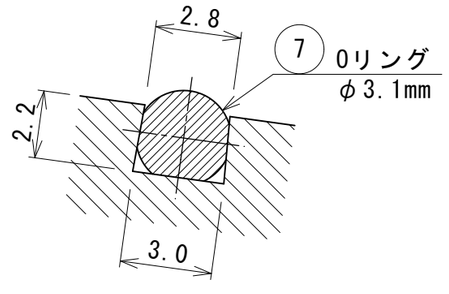

A部詳細図 S=5/1

製品質量＝約0.3kg

品番	部品名称	材質	数量	適要
7	O リング	EPDM	1	消耗品 G-30
6	ハンドル掛	Ti(ﾁﾀﾝ)	1	
5	パッキン	PP	1	t2(φ75)
4	パッキン	EPDM-K	2	t2(φ75)
3	ナット	PVC	2	t10
2	本体	PVC	1	
1	プラグ	POM	1	

図面来歴		
変更箇所	担当	日付
△1 穴径修正	紺田	'15/05

承認	中山	図面名称	型式 EHT2-30 樹脂製 挟み込み排水共栓
審査	中山		
設計	庵下	株式会社ダイレオ	
製図	紺田	尺度 1/1	図面番号 EHT2-0030-1
日付	2015/05/28		親図面 サイズ A3