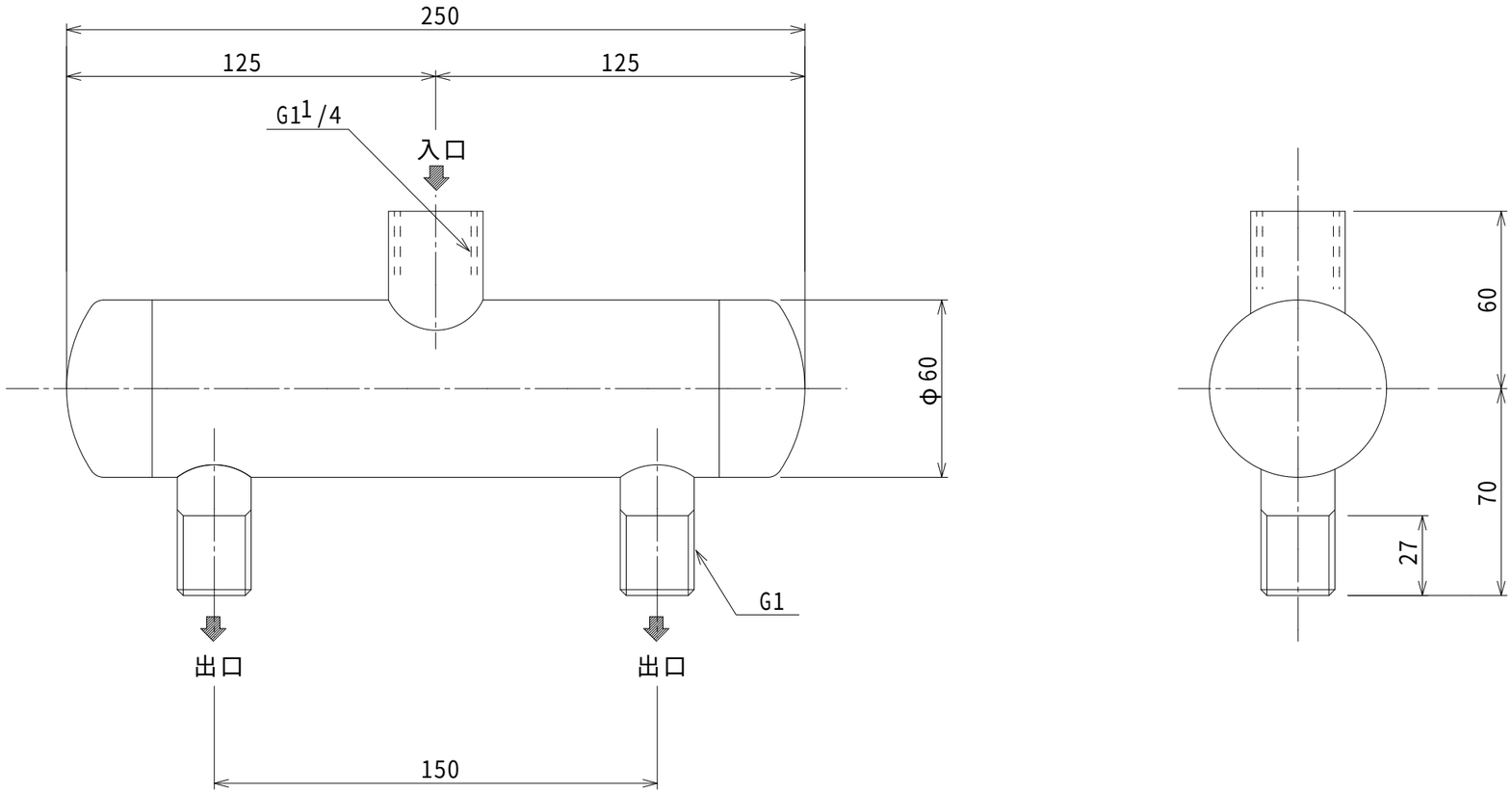

図面来歴				ヘッダ		SUS304		バフ＃400
変更箇所	担当	日付	品番	部品名称		材質	数量	適要
			承認	中山	図面名称	型式ＵＮＫ－Ｗ－３２／ステンレス製 うたせノズル２連継手		
			審査	中山				
			設計	庵下	株式会社ダイレオ			
			製図	浅野	尺度	図面番号	UN-0132	A3
			日付	'01/09/20	1/2	親図面		