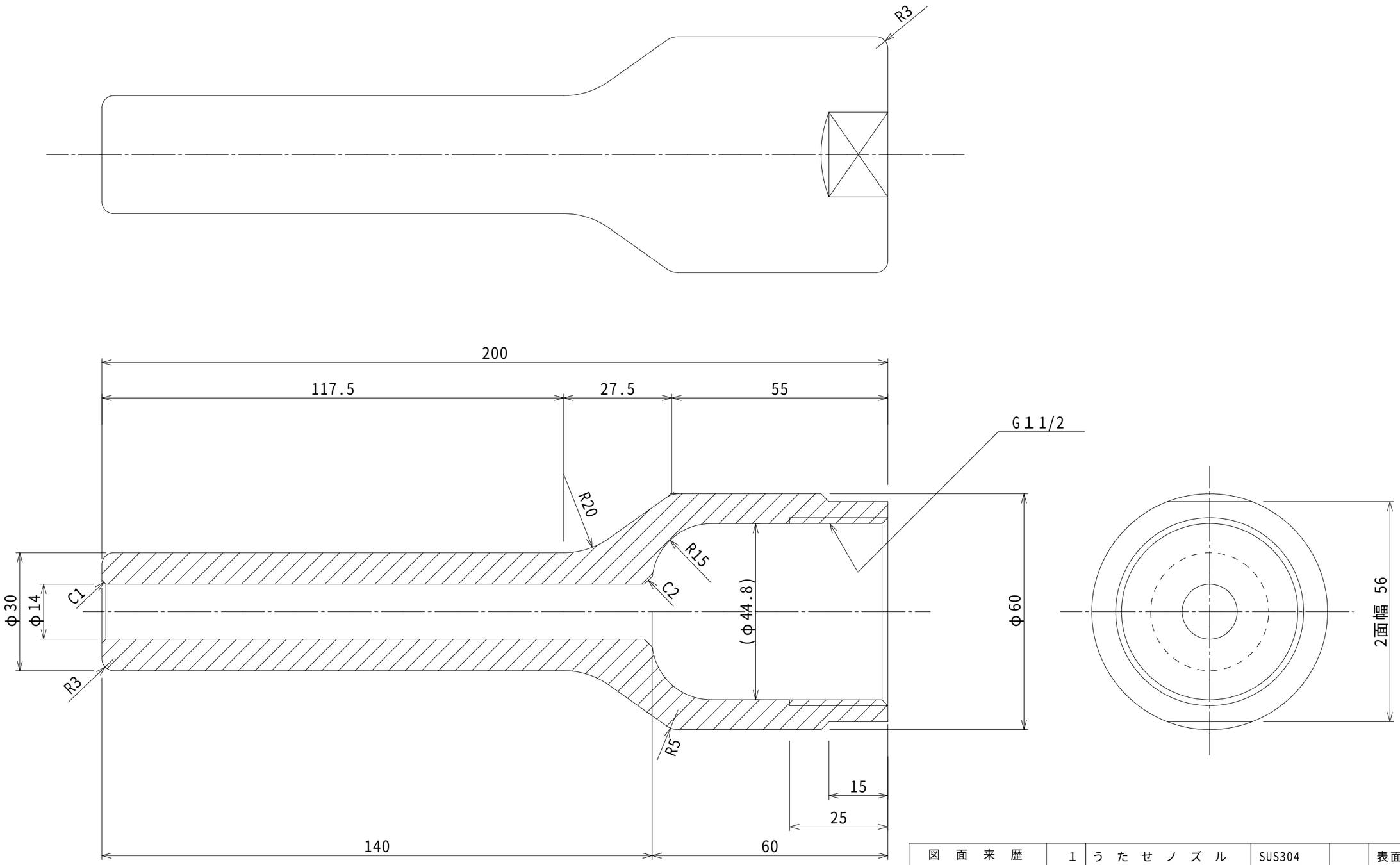

図面来歴			1	うたせノズル	SUS304		表面バフ＃400相当
変更箇所	担当	日付	品番	部品名称	材質	数量	適要

承認	中山	図面名称	型式ＵＮ－Ｓ－４０／ ステンレス製 うたせノズル
審査	中山		
設計	庵下		株式会社ダイレオ
製図	浅野	尺度	図面番号 UN-0129 A3
日付	'99/10/06	1/1	親図面