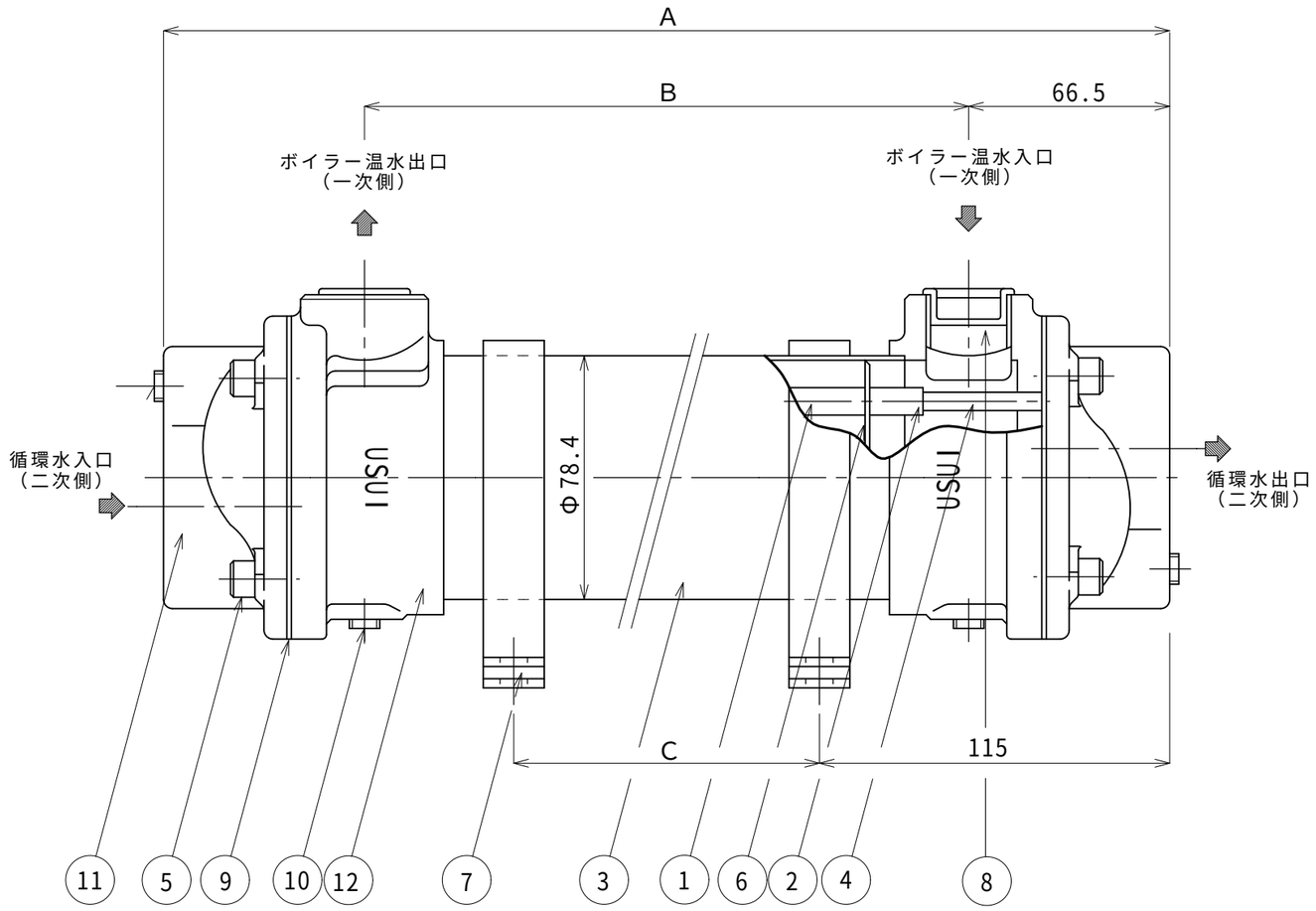

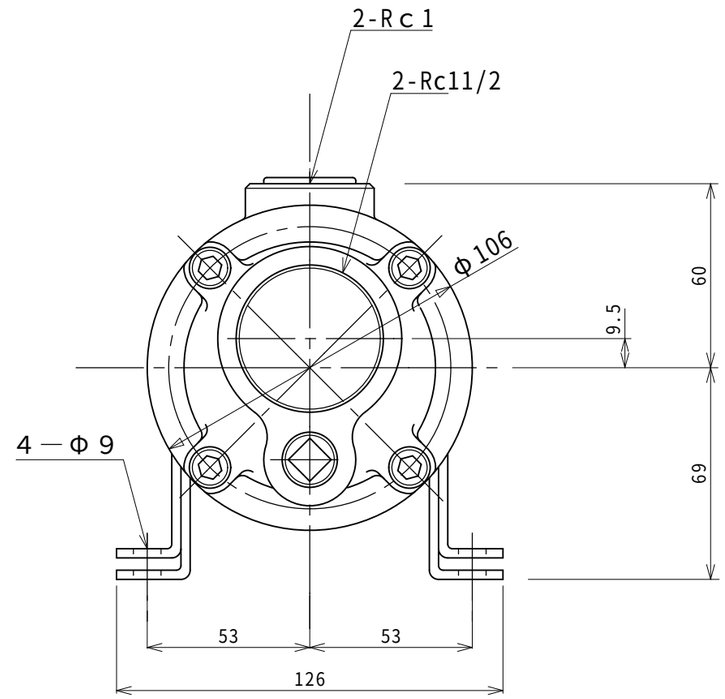

	最高使用用圧力 (MPa)	最高使用温度 (℃)
チューブ側	1.00	150
シェル側	1.00	150

Wtype型式	伝熱面積 [m²]	A	B	C
3020TSW1	0.22	285	152	55
3035TSW1	0.40	440	307	210
3060TSW1	0.68	695	562	465
3090TSW1	1.02	1000	867	770
3120TSW1	1.35	1305	1172	1075
3150TSW1	1.68	1610	1477	1380

注 記

1）空圧0.59MPa水没気密試験にて洩れなきこと。

品番	部品名称	材質	数量	適要
13	ハブ	SCS13	2	
12	ボンネット	SCS13	2	1PASS
11	ドレーンプラグ	SUSXM7	4	R 1/4
10	パッキン	NASB	2	1 PASS TYPE
9	平キャップ	ポリエチレン	2	
8	ブラケット	SPHC	2	
7	ブラケット	SPHC	2	
6	バッフルプレート	SUS304	一式	
5	六角穴付ボルト	SUSXM7	8	M8×20
4	チューブ	Ti	56	Φ6.35
3	シェル	SUS304	1	Φ78.4
2	ストッパ	SUS304	一式	
1	スペーサ	SUS304	一式	

図面来歴		
変更箇所	担当	日付

承認	中山	図面名称	型式ＴＳＷ１（３０２０～３１５０）多管式熱交換器
審査	中山		
設計	庵下		株式会社ダイレオ
製図	桝田	尺度	図面番号 TSW-3001 A3
日付	'08/05/30	—	親図面

製造メーカー 臼井国際産業（株）