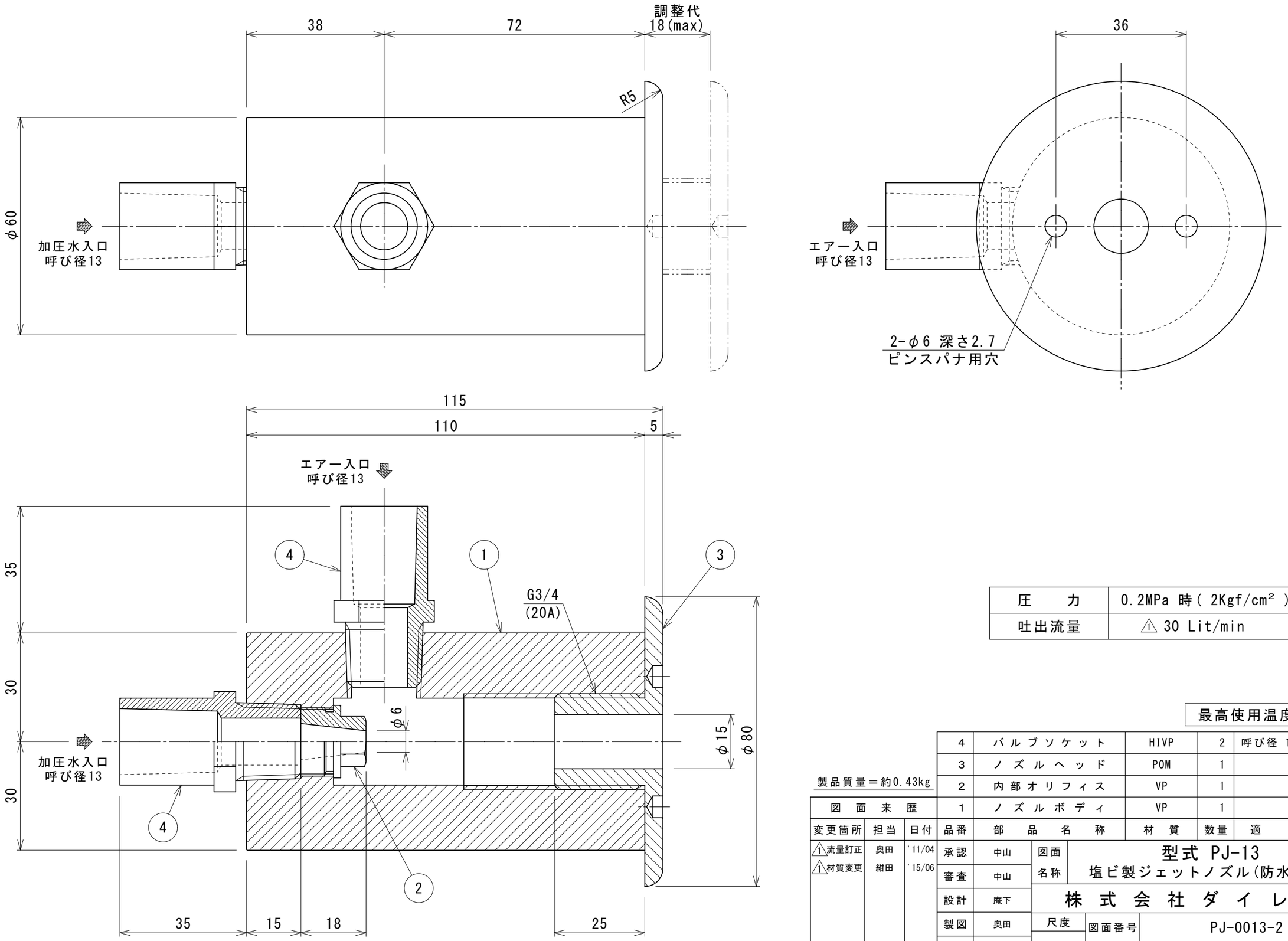

圧　　力	0.2MPa 時(2Kgf/cm²)
吐出流量	△1 30 Lit/min

最高使用温度 50℃

製品質量＝約0.43kg

図　面　来　歴		
変更箇所	担当	日付
△1流量訂正	奥田	'11/04
△1材質変更	紺田	'15/06

品番	部　品　名　称	材　質	数量	適　　要
4	バルブソケット	HIVP	2	呼び径 13
3	ノズルヘッド	POM	1	
2	内部オリフィス	VP	1	
1	ノズルボディ	VP	1	

承認	中山	図面名称	型式 PJ-13 塩ビ製ジェットノズル(防水皿無)
審査	中山		
設計	庵下	株式会社ダイレオ	
製図	奥田	尺度	図面番号 PJ-0013-2
日付	2015/06/05	1/1	親図面　サイズ A3