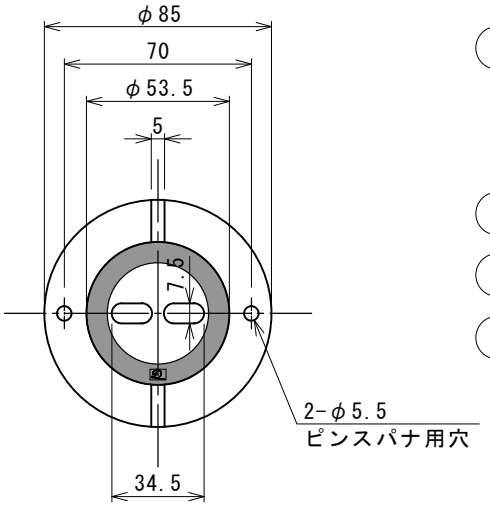

A矢視図

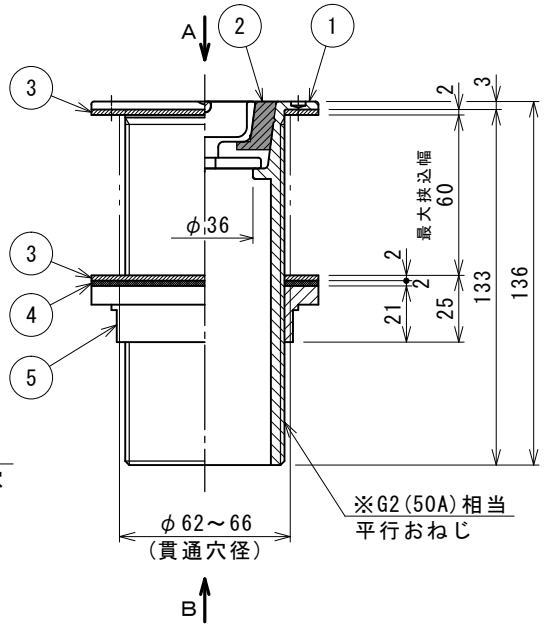

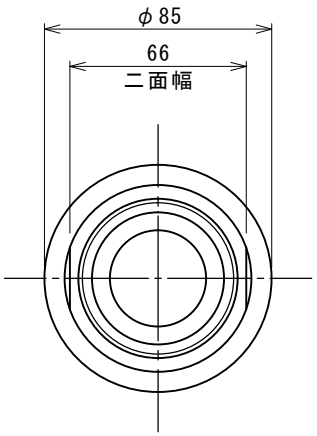

B矢視図

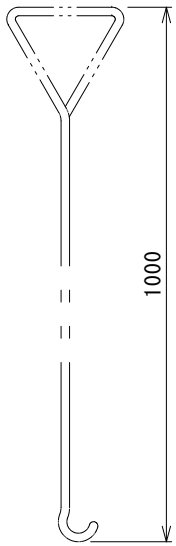

⑥ ハンドル　S=NON
(オプション)

注記
1．プラグ及び金物本体の露出面はバフ＃４００相当仕上げです。
2．その外のステンレス部分は酸洗いです。
3．各端面はＲＯ．２程度の面取り仕上げです。
4．本共栓は止水構造上、微量のリークが発生する場合があります。
5．オプションとして共栓ひっかけ用ハンドルを用意しています。（SUS304製）
6．※呼び径相当：テーパーめねじとの、はめあいを考慮し規格のものよりやや細めにねじを切っています。
平行めねじとのはめあい時には、シールの巻き具合等で調整して下さい。
7．この商品はＳＵＳを使用している為、温泉水・海水にご使用されますと、腐食を起こす恐れがあります。温泉水・海水対応商品については別に用意しておりますので、当社までお問い合わせください。

【受注生産品】
製品質量＝約1.35kg

図面来歴		
変更箇所	担当	日付

品番	部品名称	材質	数量	適要
6	ハンドル	SUS304	1	オプション
5	ナット	SUS304	1	
4	パッキン	PP	1	t2(φ85)
3	パッキン	EPDM-K	2	t2(φ85)
2	メインプラグ	EPDM	1	
1	ハウジング	SUS304	1	

承認	中山	図面名称	型式 MUHN3-50S 丸型 浴槽用挟み込み排水共栓
審査	中山		
設計	小川		株式会社ダイレオ
製図	炭多	尺度	図面番号 MUHN3-0050S
日付	2019/06/17	1/2	親図面　サイズ A3