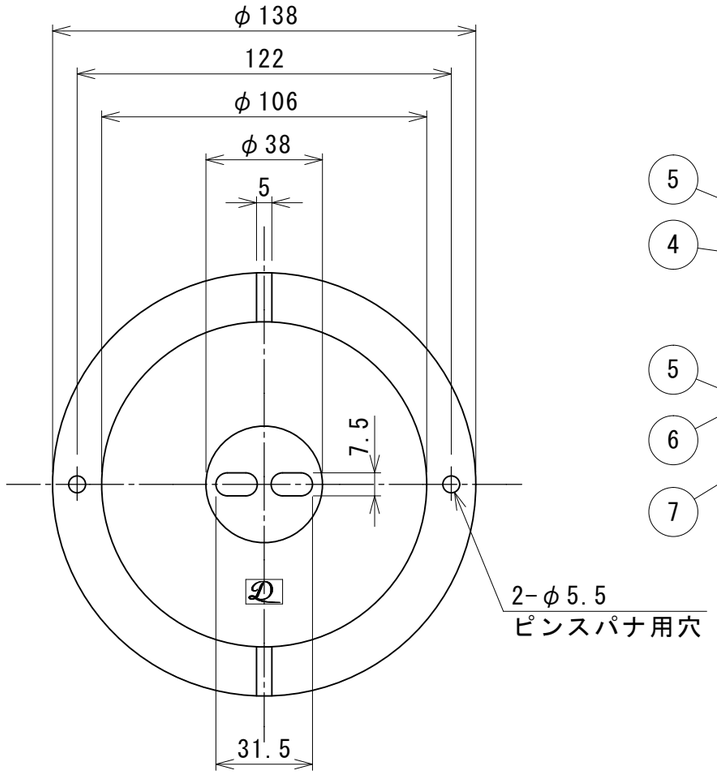

A矢視図

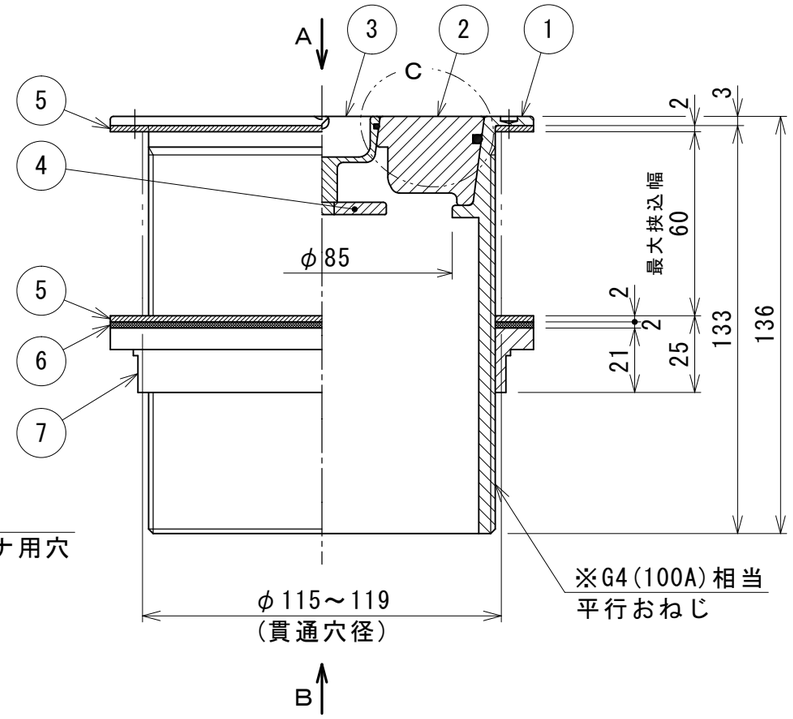

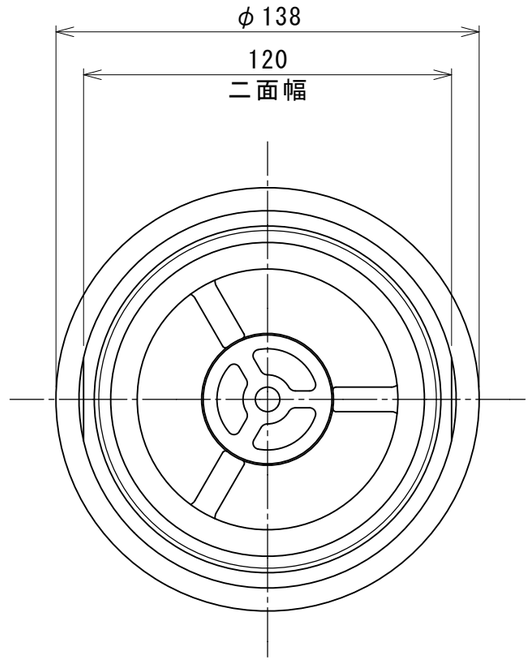

B矢視図

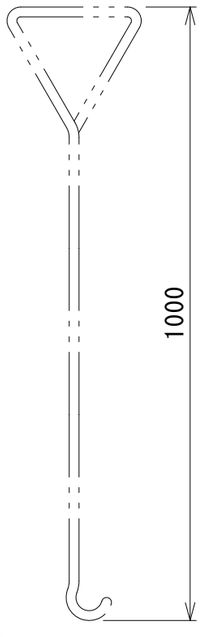

10 ハンドル S=NON
(オプション)

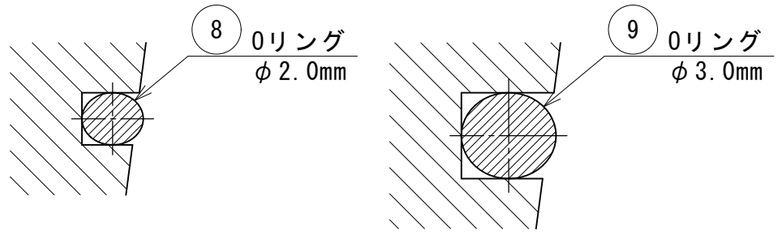

C部詳細図 S=5/1

注記

1. プラグ及び金物本体の露出面はバフ＃４００相当仕上げです。
2. その外の部分は酸洗いです。
3. 各端面はＲ０．２程度の面取り仕上げです。
4. 本共栓は止水構造上、微量のリークが発生する場合があります。
5. オプションとして共栓ひっかけ用ハンドルを用意しています。（SUS304製）
6. ※呼び径相当：テーパーめねじとの、はめあいを考慮し規格のものより
   やや細めにねじを切っています。
   平行めねじとのはめあい時には、シールの巻き具合等で調整して下さい。
7. この商品はＳＵＳを使用している為、温泉水・海水にご使用されますと、
   腐食を起こす恐れがあります。温泉水・海水対応商品については別に用意
   しておりますので、当社までお問い合わせください。

【受注生産品】
製品質量＝約3.3kg

図面来歴		
変更箇所	担当	日付

品番	部品名称	材質	数量	適要
10	ハンドル	SUS304	1	オプション
9	Oリング（B）	EPDM	1	φ94×φ3.0
8	Oリング（A）	EPDM	1	φ32×φ2.0
7	ナット	SUS304	1	
6	パッキン	PP	1	t2(φ138)
5	パッキン	EPDM-K	2	t2(φ138)
4	プラグ受け金	SUS304	1	
3	サブプラグ	SUS304	1	
2	メインプラグ	SUS304	1	
1	ハウジング	SUS304	1	

承認	中山	図面名称	型式 MUHN2-100S 丸型 浴槽用挟み込み排水共栓
審査	中山		
設計	庵下		株式会社ダイレオ
製図	奥田	尺度	1/2
日付	2012/11/19	図面番号	MUHN2-0100S
		親図面	
		サイズ	A3