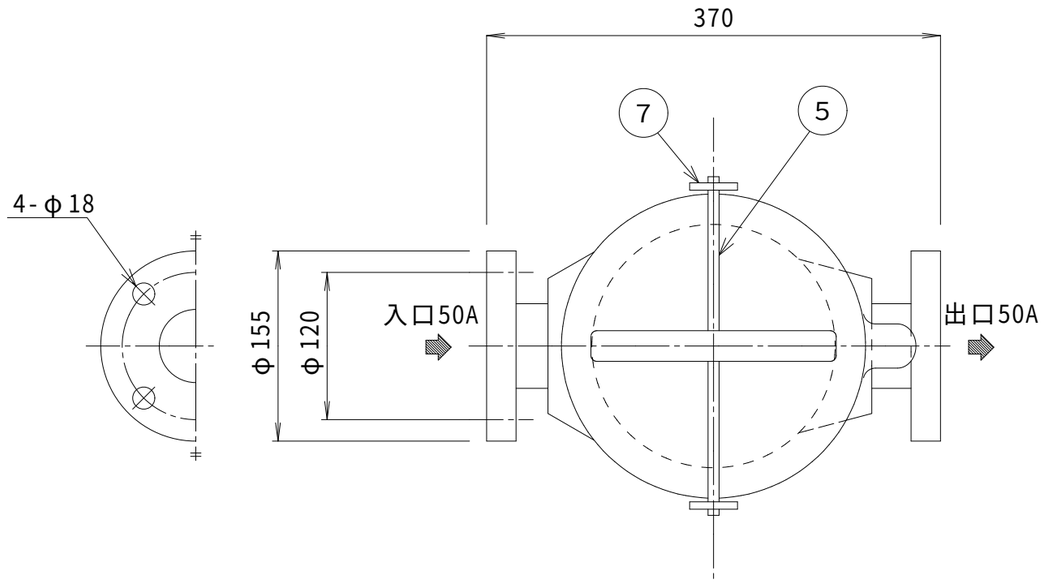

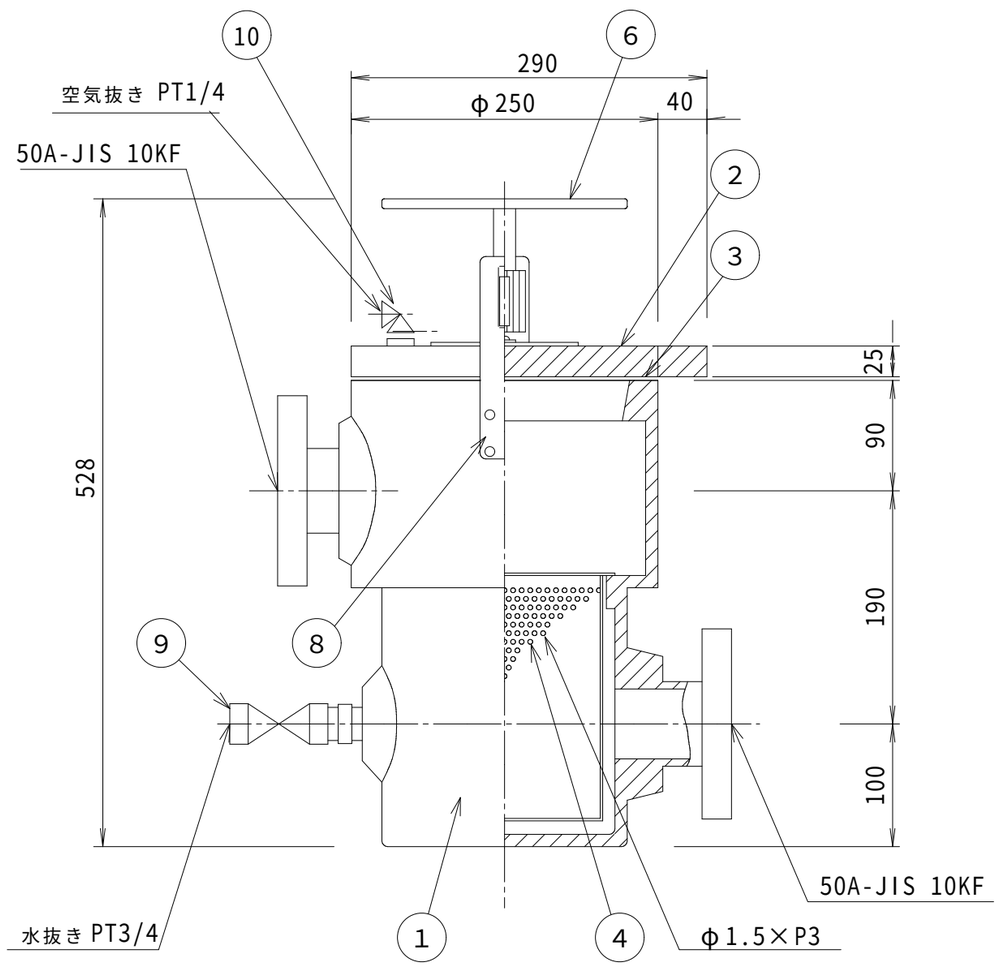

最高使用圧力　0.2MPa {2kg/cm^2}
最高使用温度　50℃

製造メーカー　（株）アスカ

10	空　気　抜　き　弁	SUS304	1	
9	水　抜　き　弁	SUS304	1	
8	アーム押さえボルト	SUS304	8	
7	ア　ー　ム　押　さ　え	SUS304	2	
6	ハ　ン　ド　ル	SUS304	1	
5	ア　　ー　　ム	SUS304	1	
4	ス　ト　レ　ー　ナ　ー	SUS304	1	φ160×200H
3	O　リ　ン　グ	ﾈｵﾌﾟﾚﾝ	1	φ215×φ6
2	タ　ン　ク　上　蓋	ｱｸﾘﾙ	1	
1	タ　ン　ク　本　体	FRP	1	
品番	部　品　名　称	材　質	数量	摘　　要

図　面　来　歴		
変更箇所	担当	日付
蓋材質	樋口	05/7/21

承認	中山	図面名称	型式　ＦＨＣ－２５５０（５０Ａ） ＦＲＰ製ヘアーキャッチャー
審査	中山		
設計	庵下	株　式　会　社　ダ　イ　レ　オ	
製図	浅野	尺度 1/5	図面番号 FH-0003-3　A3
日付	08/04/07		親図面 P-6A(50A)