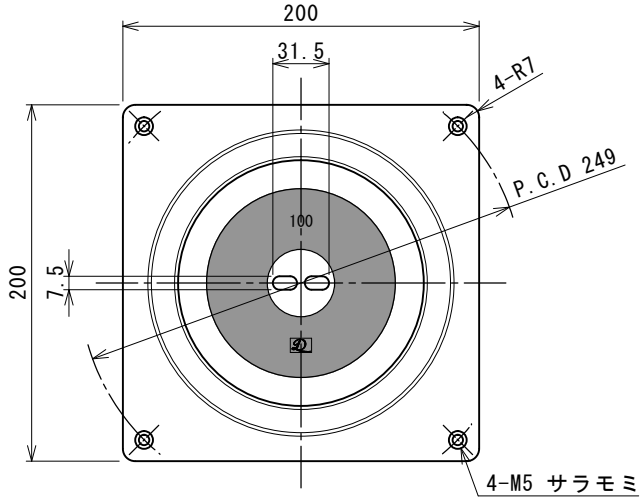

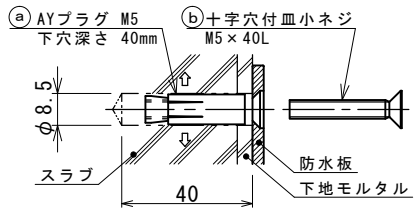

A部施工例　S=NON

（ⓐ及びⓑは現場手配）

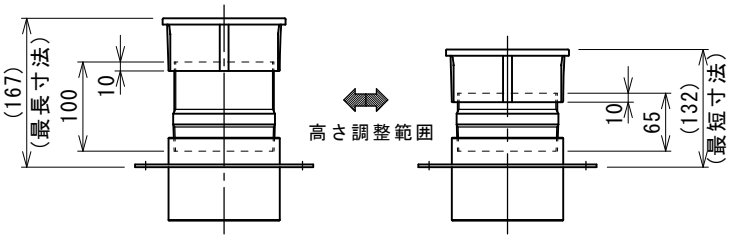

高さ調整が必要な場合

スリーブ管の平行おねじ部分で現場調節して下さい。
必要に応じて平行おねじ部を切断して下さい。

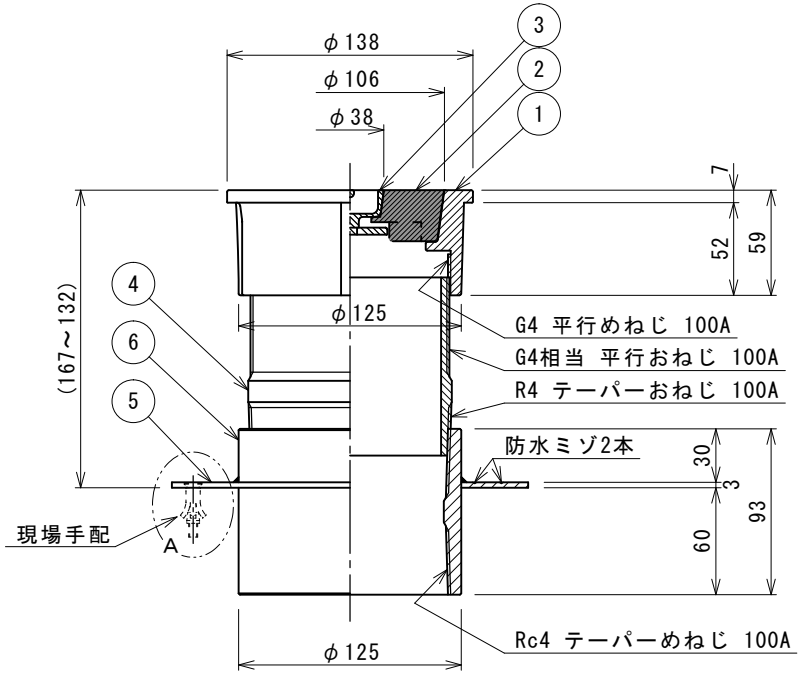

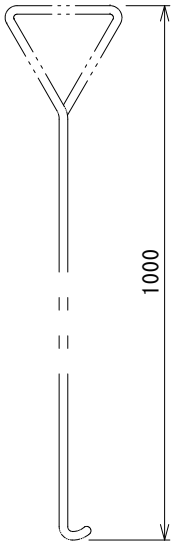

⑦ ハンドル　S=NON

（オプション）

－注記－

1．プラグ及び金物本体の側面(露出面)はバフ＃４００相当仕上げです。
2．その他のステンレス部分は酸洗い仕上げです。
3．各端面は R0.2 程度の面取り仕上げです。
4．スリーブ管の標準長さは100mmですが、他サイズもあります。
5．組立品につき、参考寸法になります。
6．本共栓は止水構造上、微量のリークが発生する場合があります。
7．この商品はＳＵＳを使用している為、温泉水・海水にご使用されますと、腐食を起こす恐れがあります。温泉水・海水対応商品については別にご用意しております。当社までお問い合わせ下さい。

－施工時の注意－

1．躯体貫通部配管の流動振動及びウォーターハンマー等により継手等から漏水する場合がありますので、貫通孔と配管隙間にモルタル及びシール材を充填し配管を固定願います。
2．第二防水で万一漏水が発生した場合を考慮し、第一防水層にドレン配管を設けて下さい。尚、ドレン配管は他の循環配管や浴槽配管等に接続せず、単独に排水して下さい。
3．防火区画線貫通の配管口径によっては、不燃材での養生を考慮して下さい。
（防火区画線上 前後1mの範囲）
又、φ100孔以上のスリーブの場合は開口補強をお願いします。

製品質量＝約6.0Kg

品番	部品名称	材質	数量	適要
7	ハンドル	SUS304	1	オプション
6	ソケット部	SUS304	1	100A 両テーパー
5	防水皿	SUS304	1	NDK-WCS-100T
4	スリーブ管	SUS304	1	SL-100(100mm)
3	サブプラグ	SUS304	1	
2	メインプラグ	EPDM	1	
1	本体	SUS304	1	MU3-M-100S

図面来歴		
変更箇所	担当	日付

承認	中山	図面名称	型式 DS-MU3-100S 排水共栓（防水皿付）EPDM製プラグ仕様
審査	中山		
設計	小川		株式会社ダイレオ
製図	炭多	尺度	図面番号 DSMU3-0100S
日付	2018/04/09	1/3	親図面　サイズ A3